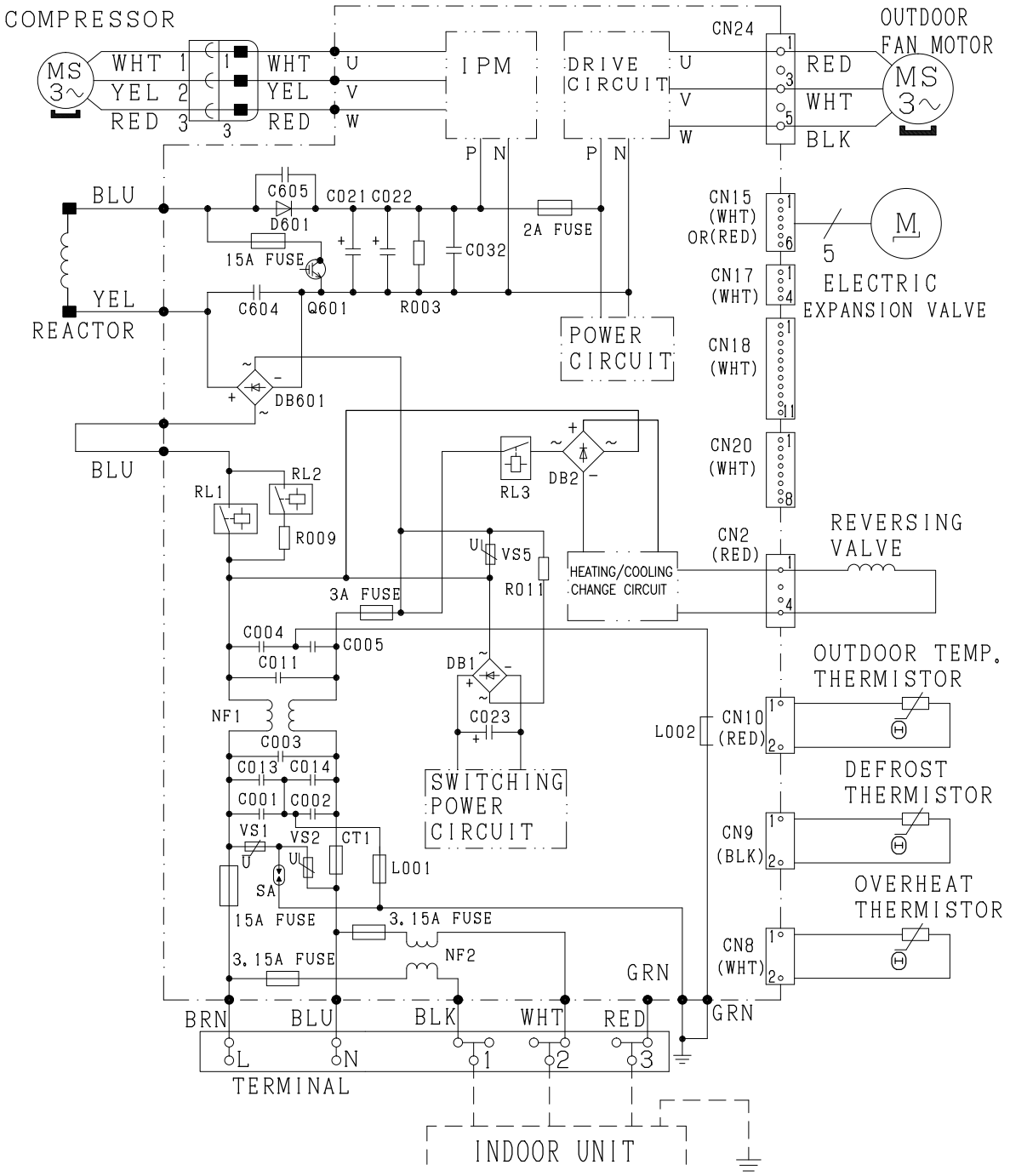Schaltplan RAC-(25/35)FXE