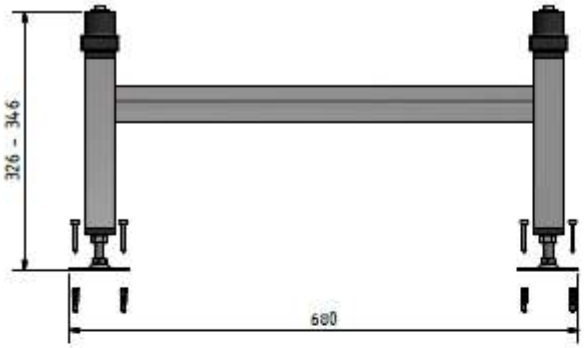
326 - 346
680

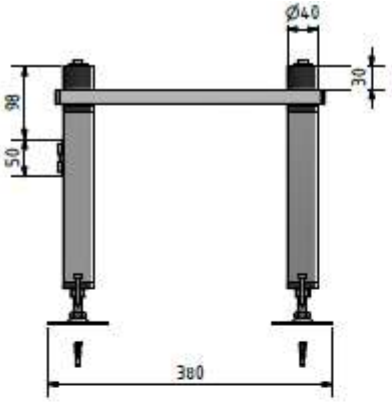
Ø40
30
98
50
380

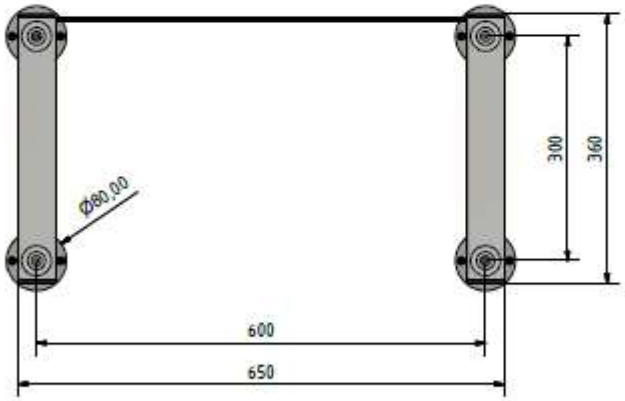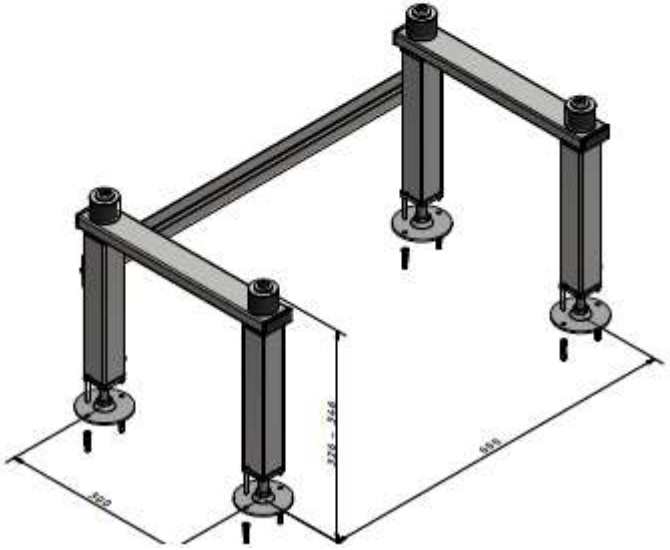
Ø80.00
300
360
600
650