# KOMPAKT-WANDMODELLE ECO

**Montage- und Betriebsanleitung**

FUJITSU

Kombination
(Inneneinheit/Außeneinheit)

ASYG 07KMCC / AOYG 07KMCC
ASYG 09KMCC / AOYG 09KMCC
ASYG 12KMCC / AOYG 12KMCC
ASYG 14KMCC / AOYG 14KMCC

Swegon

# INHALTSVERZEICHNIS


| | | |
|---|---|---|
| **1.** | **Einleitung** | **3** |
| **2.** | **Sicherheit** | **4** |
| **3.** | **Wartung** | **8** |
| **4.** | **Konformitätserklärungen** | **9** |
| **5.** | **Technische Daten** | **11** |
| **6.** | **Abmessungen** | **13** |
| 6.1 | ASYG 07-09-12-14KMCC | 13 |
| 6.2 | AOYG 07-09-12-14KMCC | 14 |
| **7.** | **Mindestabstände zu Hindernissen** | **15** |
| **8.** | **Anschluss-Schema** | **16** |
| **9.** | **Kältekreislauf** | **17** |
| **10.** | **Schaltplan** | **18** |
| **11.** | **Externe Kontakte Inneneinheit** | **19** |
| 11.1 | Eingänge | 19 |
| 11.2 | Ausgänge | 20 |
| **12.** | **Leistungstabellen** | **21** |
| 12.1 | Kühlleistung | 21 |
| 12.2 | Heizleistung | 23 |
| **13.** | **Korrekturtabellen für Leitungslänge und Höhendifferenz** | **25** |
| **14.** | **Einstellungen mit der Infrarot-Fernbedienung** | **28** |
| 14.1 | Funktionsparameter | 28 |
| 14.2 | Auswahl Signalcode der Fernbedienung | 28 |
| 14.3 | Übersicht der Funktionsparameter | 29 |
| 14.4 | Funktionswechsel über Raumtemperatursensor einstellen (nur Kabel-Fernbedienung) | 32 |
| **15.** | **Schutzfunktionen** | **33** |
| **16.** | **Fehlerdiagnose** | **34** |

# 1. Einleitung

## 1.1 Allgemeine Informationen

Die folgenden Hinweise sind Wegweiser durch die Gesamtdokumentation. In Verbindung mit dieser Montage- und Betriebsanleitung sind weitere Unterlagen gültig. Für Schäden die durch Nichtbeachtung dieser Montage- und Betriebsanleitung entstehen, übernimmt die Swegon Germany GmbH keine Haftung.

## 1.2 Mitgeltende Unterlagen

Beachten Sie bei der Bedienung und Installation unbedingt alle Anleitungen, die anderen Komponenten Ihrer Anlage beiliegen. Diese Anleitungen sind den jeweiligen Komponenten beigefügt.

## 1.3 Unterlagen aufbewahren

Bewahren Sie diese Montage- und Betriebsanleitung sowie alle mitgelieferten Unterlagen gut auf, damit sie bei Bedarf zur Verfügung stehen.

## 1.4 Verwendete Symbole

### Gefahr

Symbol für eine Gefährdung:

- unmittelbare Lebensgefahr
- Gefahr schwerer Personenschäden
- Gefahr leichter Personenschäden

### Warnung

Symbol für eine Gefährdung:

- Risiko von Sachschäden
- Risiko von Schäden für die Umwelt

### Hinweis

- Symbol für einen nützlichen Hinweis und Informationen

## 1.5 Gültigkeit

Die Montage- und Betriebsanleitung gilt ausschließlich für Geräte mit folgenden Modellbezeichnungen:

ASYG 07KMCC / AOYG 07KMCC
ASYG 09KMCC / AOYG 09KMCC
ASYG 12KMCC / AOYG 12KMCC
ASYG 14KMCC / AOYG 14KMCC

## 1.6 Typenschild

Jedes Fujitsu Klimagerät ist mit einem Typenschild versehen, auf welchem die wichtigsten Geräteinformationen vermerkt sind. Sämtliche elektrische Daten, die nicht auf dem Typenschild vorhanden sind, finden Sie in den technischen Daten des jeweiligen Klimagerätes.
Das Einfüllen von nicht auf dem Typenschild gekenn-zeichneten Stoffen/Gasen, sowie der Betrieb mit einer anderen Spannungsversorgung, ist nicht zulässig und gilt als nicht bestimmungsgemäßer Gebrauch.

## 1.7 CE-Kennzeichnung

Mit der CE-Kennzeichnung wird dokumentiert, dass die Geräte gemäß dem Typenschild die grundlegenden Anforderungen der einschlägigen Richtlinien erfüllen.

# 2. Sicherheit

## 2.1 Sicherheits- und Warnhinweise

Beachten Sie bei der Montage und Bedienung die allgemeinen Sicherheitshinweise und Warnhinweise, die jeder Handlung vorangestellt sind.

### 2.1.1 Klassifizierung der Warnhinweise

Die Warnhinweise sind wie folgt mit Warnzeichen und Signalwörtern hinsichtlich der Schwere der möglichen Gefahr abgestuft:

| Warnzeichen | Signalwort | Erläuterung |
|---|---|---|
| ⚠ | Gefahr | unmittelbare Lebensgefahr oder Gefahr schwerer Personenschäden |
| ! | Warnung | Gefahr leichter Personenschäden oder Umweltschäden |
| i | Hinweis | Symbol für einen nützlichen Hinweis und Informationen |

### 2.1.2 Aufbau von Warnhinweisen

Warnhinweise erkennen Sie an einer oberen und einer unteren Trennlinie. Sie sind nach folgenden Grundprinzip aufgebaut:

---

⚠ **Signalwort**

Erläuterung zu Art und Quelle der Gefahr.

- Maßnahme zur Abwendung der Gefahr

---

## 2.2 Bestimmungsgemäßer Gebrauch

Fujitsu Klimageräte sind nach dem Stand der Technik und anerkannten sicherheitstechnischen Regeln gebaut. Dennoch können bei unsachgemäßer oder nicht bestimmungsgemäßer Verwendung Gefahr für Leib und Leben des Fachhandwerkers oder Dritter bzw. Beeinträchtigungen der Fujitsu Klimageräte und anderer Sachwerte entstehen.

Die in dieser Anleitung genannten Fujitsu Klimageräte dürfen nur in Verbindung mit dem vom Hersteller freigegebenen Zubehör installiert und betrieben werden.
Fujitsu Klimageräte sind ausschließlich zum Kühlen/Entfeuchten/Lüften und Heizen von Luft im Umluftverfahren vorgesehen. Der bestimmungsgemäße Gebrauch von Fujitsu Klimageräten gilt nur bei einer dauerhaften und ortsfesten Installation.

Eine andere oder darüber hinausgehende Benutzung gilt als nicht bestimmungsgemäß. Für hieraus resultierende Schäden haftet der Hersteller/Lieferant nicht. Das Risiko trägt allein der Fachhandwerker/Anwender.
Zu einem bestimmungsgemäßen Gebrauch gehört auch das Beachten der Montage- und Betriebsanleitung und der Installationsanleitung sowie aller weiteren mitgeltenden Unterlagen und die Einhaltung der Wartungsbedingungen. Jede missbräuchliche Verwendung ist untersagt.

---

i **Hinweis**

**Das Gerät ist für einen Betrieb unter folgenden Bedingungen NICHT geeignet:**

- Gas- und staubhaltige Luft
- Explosionsgefährdete Bereiche
- In der Nähe starker elektromagnetischer Felder
- In stark vibrierender Umgebung
- Unter aggressiven Luftkonditionen wie z.B. stark ozonhaltige Luft

---

## 2.3 Allgemeine Sicherheitshinweise

### 2.3.1 Persönliche Schutzausrüstung

Tragen Sie beim Umgang mit Kältemitteln geeignete Schutzkleidung, Schutzhandschuhe und eine Schutzbrille. Vermeiden Sie den Kontakt mit der Haut.

### 2.3.2 Montage/Demontage/Reparatur/Wartung

Die Montage/Demontage/Reparatur und Wartung von Klimageräten, muss durch einen Fachbetrieb welcher nach EG Nr. 842/2006 und EG 303/2006 zertifiziert ist, erfolgen. Weiterhin muss eine Montage/Demontage/Reparatur oder Wartung unter Berücksichtigung der Herstellerangaben, dem geltenden Stand der Technik und den örtlichen Vorgaben erfolgen.

### 2.3.3 Unbeabsichtigte Freisetzung

Augen, Gesicht und Haut sind vor Flüssigkeitsspritzern zu schützen. Kältemitteldämpfe nicht einatmen (Erstickungsgefahr). Bei Haut- und/oder Augenkontakt kann es zu Reizungen und/oder Erfrierungserscheinungen kommen.

**Maßnahmen bei unbeabsichtigter Freisetzung**

1. Gebiet räumen
2. Für ausreichende Belüftung sorgen
3. Gegebenenfalls Atemschutz benutzen
4. Gasaustritt stoppen, Eindringen in Kanalisation etc. verhindern
5. Zündquellen fernhalten

### 2.3.4 Transport

Tragen Sie das Fujitsu Klimagerät vorsichtig, indem Sie sie an den vorgegebenen Griffen, an der linken und rechten Seite halten. Andernfalls kann das Gerät Schaden nehmen.

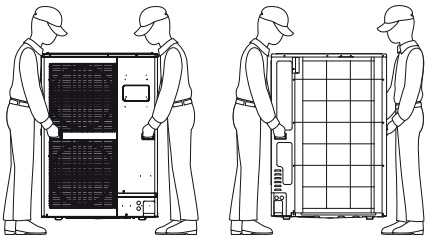

Vorderansicht Rückansicht

**Achtung**

Gefahr durch scharfe Kanten

- Die Lamellen nicht berühren (Nichtbeachtung kann zu Verletzungen führen).
- Falls Sie das Gerät an der Unterseite halten, könnten Sie Ihre Finger einklemmen.
- Tragen Sie das Gerät nicht alleine.

### 2.3.5 Anschlüsse

#### 2.3.5.1 Kältetechnische Anschlüsse

Die kältetechnischen Rohranschlüsse dürfen innerhalb eines Gebäudes nur mittels der mitgelieferten Bördelmuttern genutzt werden. Die seitlichen Bohrungen in den Muttern dienen zur Druckentlastung bei Eisbildung.

#### 2.3.5.2 Elektrische Anschlüsse

Alle elektrischen Anschlüsse, Kabelquerschnitte, Absicherungen usw. müssen durch eine Elektrofachkraft, unter Berücksichtigung der aktuelle Gesetzeslage und dem aktuellen Stand der Technik entsprechend, durchgeführt werden. Die in dieser Dokumentation angegebenen elektrischen Absicherungen sind Minimalwerte. Schließen Sie das Gerät nur unter der auf dem Typenschild angegebenen Spannungsversorgung an. Die Verwendung eines FI-Schutzschalter oder eines pemanenten Differenzstrom-Überwachungssystems muss bauseits, durch eine Elektrofachkraft, auf aktuell gültige Normen und Gesetze geprüft werden. Sollten Sie eines der beiden Systeme benötigen, muss dieses allstromsensitiv sein.

**Achtung**

Lebensgefahr durch Stromschlag

- Elektrische Arbeiten dürfen nur von Elektrofachkräften durchgeführt werden

### 2.3.6 Schäden durch Feuchtigkeit in den Rohrleitungen

Restfeuchtigkeit in den Rohrleitungen kann zu einem Defekt oder zur Zerstörung des Verdichter führen. Um möglichen Schäden vorzubeugen, beachten Sie die Installationsanleitung sowie folgendes:

- Schützen Sie die Rohrleitung bei der Lagerung und Installation vor Feuchtigkeit und Verunreinigungen.
- Führen Sie eine Druckprüfung nur mit getrocknetem Stickstoff durch.
- Evakuieren Sie die angeschlossen Rohrleitungen auf 27 mbar und 30 Minuten.

### 2.3.7 Schäden durch Kältemittelmangel

Eine zu geringe Kältemittelmenge reduziert die Lebenserwartung aller Bauteile im Kältekreislauf. Um mögliche Folgeschäden vorzubeugen, beachten Sie Folgendes:

- Lassen Sie die Kältemittelfüllmenge in regelmäßigen Abständen kontrollieren
- Lassen Sie das Klimagerät regelmäßig durch einen Fachbetrieb warten.

### 2.3.8 Frostschäden/Spannungsausfall

Bei einem Ausfall der Stromversorgung, einem Abschalten des Gerätes oder bei zu niedriger Einstellung der Raumtemperatur, kann nicht ausgeschlossen werden, dass Teilbereiche durch Frost beschädigt werden.

**Hinweis**

Überwachungseinrichtungen sind nur aktiv, wenn die Geräte mit Strom versorgt werden.

### 2.3.9 Sonderbetriebsarten

Das Kältesystem führt in unregelmäßigen Abständen Sonderbetriebsarten wie z.B. eine Abtauung oder Ölrückführung durch. In diesem Zeitraum kann es zu einem Kaltlufteinfall über den Wärmetauscher kommen. Dies ist eine normale Regelfunktion und sollte bei der Planung berücksichtigt werden.

### 2.3.10 Betrieb mit einem Notstromaggregat

Die Fujitsu Klimageräte werden bei der Installation an das Stromnetz angeschlossen. Bei einem Ausfall der Stromversorgung kann nicht ausgeschlossen werden, dass Teilbereiche durch Frost beschädigt werden. Ein einzelner Betrieb des Fujitsu Klimagerätes ohne das gesamte Kältesystem ist nicht erlaubt und gilt als unsachgemäßer Betrieb.

### 2.3.11 Schäden durch austretendes Kondensat

Platzieren Sie keine Elektrogeräte oder Haushaltsgegenstände unter dem Produkt. Eventuell herunter tropfendes Kondenswasser könnte diese Gegenstände nass werden lassen und Schäden oder Fehlfunktionen verursachen.

## 2.4 Umwelt

### 2.4.1 Informationen zum eingesetzten Kältemittel und Öl

In Fujitsu Klimageräten wird das Kältemittel R32 in Verbindung mit einem Esther Öl verwendet. Diese Stoffe fallen unter das Wasserhaushaltsgesetz und dürfen nicht ins Grundwasser gelangen.

### 2.4.2 Entflammbarkeit und Sicherheitsklasse

Das Kältemittel R32 hat die Sicherheitsklasse A2L. Es ist schwer entflammbar - die Zündgrenze ist mit 0,306 kg/m³ angegeben - und nicht giftig.

**Achtung**

Gefahr bei Funkenschlag

- Nur elektrische Betriebsmittel (Vakuumpumpe, Absaugstation usw.) verwenden die für das Kältemittel R32 freigegeben sind verwenden.

**Hinweis**

- Detaillierte Informationen zu den Eigenschaften der eingesetzten Kältemittel und Öle entnehmen Sie bitte den entsprechenden Sicherheitsdatenblättern, welche Sie bei der Swegon Germany GmbH anfragen können.

### 2.4.3 Beständigkeit und Abbau

Das Kältemittel R32 weist kein Ozonabbaupotential auf. Der GWP beträgt 675 kgCO2-eq.

### 2.4.4 Entsorgung der Verpackung

Um Fujitsu Klimageräte vor Transportschäden zu schützen, werden diese durch wiederverwertbare Verpackungen geschützt. Informationen über die Wiederverwendbarkeit erhalten Sie bei Ihren zuständigen Behörden.

### 2.4.5 Entsorgung von Klimageräten

Alte oder defekte Klimageräte dürfen nicht in den allgemeinen Hausmüll entsorgt werden. Die Demontage ist durch einen zertifizierten Betrieb durchzuführen (siehe 2.3.2 Montage/Demontage/Reparatur/Wartung) welcher anschließend für die fachgerechte Entsorgung die Verantwortung übernimmt.

Die korrekte Entsorgung dieses Produktes verhindert mögliche negative Auswirkungen auf die menschliche Gesundheit und auf die Umwelt, die durch eine unsachgemäße Handhabung des Mülls sonst entstehen könnten. Bitte wenden Sie sich an Ihre örtliche Behörde für weitere Details.

## 2.5 Erste-Hilfe

**Einatmen**
Hohe Konzentrationen des Kältemittels können Erstickungen verursachen. Erste Symptome können ein Verlust der Bewegungsfähigkeit und des Bewusstseins sein. Betroffene unter Atemschutz an die Luft bringen, warm und ruhig halten und sofort einen Arzt konsultieren. Bei Atemstillstand künstliche Beatmung durchführen.

**Hautkontakt**
Bei Hautkontakt mit lauwarmen Wasser abwaschen. Bei Auftreten von Hautirritationen, Schwellungen oder Blasen einen Arzt aufsuchen.

**Augenkontakt**
Augen sofort auswaschen und einen Arzt aufsuchen.

**Verschlucken**
Verschlucken wird nicht als möglicher Weg der Exposition angesehen (Gas).

# 3. Wartung

Eine Wartung soll in regelmäßigen Abständen, unsere Empfehlung ist mindestens alle 12 Monate, nach EN 378, Teil 2 durchgeführt werden. Je nach Kältemittelfüllmenge des Systems muss nach F- Gase Verordnung EG 842/2006 eine Dichtigkeitsprüfung von ausgebildetem Fachpersonal, zertifiziert nach Kategorie I des EG303/2008, durchgeführt werden. So kann eine möglichst lange Lebensdauer und ein geringer Verschleiß der Klimatechnik gewährleistet werden. Als Vorlage können Ihnen hier unsere Inbetriebnahmeprotokolle dienen.

# 4. Konformitätserklärungen

Der Hersteller [I] erklärt in alleiniger Verantwortung, dass die Produkte [II] allen Anforderungen der EU-Richtlinien, Verordnungen und harmonisierten Normen [III] entsprechen.

| | | |
|---|---|---|
| [I] | Manufacturer | FUJITSU GENERAL LIMITED<br>3-3-17, Suenaga, Takatsu-ku, Kawasaki, Japan |
| [II] | Product name | Air Conditioner |
| | Model | **ASYG07KMTB ASYG09KMTB ASYG12KMTB ASYG14KMTB**<br>**ASYG07KMCC ASYG09KMCC ASYG12KMCC ASYG14KMCC** |
| | Serial number | As rating label |

[III] Directives/Regulations/Harmonised standards

| Directive [Regulation] | Directive No. [Regulation No.] | Harmonised standard |
|---|---|---|
| Low Voltage | 2014/35/EU | • EN 60335-2-40:2003 + A11:2004 + A12:2005 + A1:2006 + A2:2009 + A13:2012<br>• EN 62233:2008 |
| Machinery | 2006/42/EC | • EN 60335-2-40:2003 + A11:2004 + A12:2005 + A1:2006 + A2:2009 + A13:2012 |
| Electro Magnetic Compatibility | 2014/30/EU | • EN 55014-1:2006 + A1:2009 + A2:2011<br>• EN 55014-2:1997 + A1:2001 + A2:2008<br>• EN 61000-3-2:2014<br>• EN 61000-3-3:2013<br>Applicable standard depends on the connected outdoor unit. |
| Ecodesign [Air conditioners] | 2009/125/EC [206/2012] | • EN 12102-1:2017<br>• EN 14511-2:2013<br>• EN 14511-3:2013<br>• EN 14825:2016 |
| RoHS | 2011/65/EU | • EN 50581:2012 |

| | |
|---|---|
| Technical file compiled by | FUJITSU GENERAL (EURO) GmbH<br>Fritz-Vomfelde-Straße 26-32, 40547 Düsseldorf, Germany |
| Place of issue | Japan |
| Date of issue | 1. November. 2019 |
| Declaration reference | FUJITSU GENERAL LIMITED<br>3-3-17, Suenaga, Takatsu-ku, Kawasaki, Japan |
| Title of authority | General manager (responsible for quality assurance) |
| Authorized by | Signature<br>Isao Ogawa |

* Please refer to the back side for translation to other languages.

PART No. 9332440799-02

Der Hersteller [I] erklärt in alleiniger Verantwortung, dass die Produkte [II] allen Anforderungen der EU-Richtlinien, Verordnungen und harmonisierten Normen [III] entsprechen.

| | | |
|---|---|---|
| [I] | Manufacturer | FUJITSU GENERAL LIMITED<br>3-3-17, Suenaga, Takatsu-ku, Kawasaki, Japan |
| [II] | Product name | Air Conditioner |
| | Model | **AOYG07KMCC AOYG09KMCC AOYG12KMCC AOYG14KMCC** |
| | Serial number | As rating label |

[III] Directives/Regulations/Harmonised standards

| Directive [Regulation] | Directive No. [Regulation No.] | Harmonised standard |
|---|---|---|
| Low Voltage | 2014/35/EU | • EN 60335-2-40:2003 + A11:2004 + A12:2005 + A1:2006 + A2:2009 + A13:2012<br>• EN 62233:2008 |
| Machinery | 2006/42/EC | • EN 60335-2-40:2003 + A11:2004 + A12:2005 + A1:2006 + A2:2009 + A13:2012 |
| Electro Magnetic Compatibility | 2014/30/EU | • EN 55014-1:2006 + A1:2009 + A2:2011<br>• EN 55014-2:1997 + A1:2001 + A2:2008<br>• EN 61000-3-2:2014<br>• EN 61000-3-3:2013 |
| Ecodesign [Air conditioners] | 2009/125/EC [206/2012] | • EN 12102-1:2017<br>• EN 14511-2:2013<br>• EN 14511-3:2013<br>• EN 14825:2016 |
| RoHS | 2011/65/EU | • EN 50581:2012 |

| | |
|---|---|
| Technical file compiled by | FUJITSU GENERAL (EURO) GmbH<br>Fritz-Vomfelde-Straße 26-32, 40547 Düsseldorf, Germany |
| Place of issue | Japan |
| Date of issue | 1. November. 2019 |
| Declaration reference | FUJITSU GENERAL LIMITED<br>3-3-17, Suenaga, Takatsu-ku, Kawasaki, Japan |
| Title of authority | General manager (responsible for quality assurance) |
| Authorized by | Signature |

Isao Ogawa

* Please refer to the back side for translation to other languages.

PART No. 9384074393



FUJITSU

# 5. Technische Daten

| Inneneinheit<br>Außeneinheit | | **ASYG 07KMCC<br>AOYG 07KMCC** | **ASYG 09KMCC<br>AOYG 09KMCC** | **ASYG 12KMCC<br>AOYG 12KMCC** | **ASYG 14KMCC<br>AOYG 14KMCC** |
|---|---|---|---|---|---|
| Nennkälteleistung | kW | 2,0 | 2,5 | 3,4 | 4,2 |
| Leistungsbereich Kühlen | kW | 0,9 bis 3,0 | 0,9 bis 3,2 | 0,9 bis 3,9 | 0,9 bis 4,4 |
| Nennheizleistung | kW | 2,5 | 2,8 | 4,0 | 5,4 |
| Leistungsbereich Heizen | kW | 0,9 bis 3,4 | 0,9 bis 4,0 | 0,9 bis 5,3 | 0,9 bis 6,0 |
| Spannungsversorgung | V/Hz | 230/50 | | | |
| Stromaufnahme<br>• Kühlen<br>• Heizen<br>• Anlaufstrom | <br>A<br>A<br>A | <br>2,6<br>3,0<br>3,0 | <br>3,4<br>3,4<br>3,4 | <br>4,8<br>5,1<br>5,1 | <br>5,8<br>6,8<br>6,8 |
| Absicherung | A | 10 | 10 | 10 | 10 |
| Leistungsaufnahme<br>• Kühlen<br>• Heizen | <br>kW<br>kW | <br>0,450<br>0,555 | <br>0,630<br>0,620 | <br>0,935<br>0,960 | <br>1,220<br>1,410 |
| Energieverbrauch1)<br>• Kühlen<br>• Heizen | <br>kWh/a<br>kWh/a | <br>95<br>785 | <br>118<br>819 | <br>163<br>795 | <br>213<br>1.367 |
| Energieeffizienzgröße<br>• Kühlen EER<br>• Heizen COP | <br>W/W<br>W/W | <br>4,43<br>4,52 | <br>3,97<br>4,52 | <br>3,65<br>4,17 | <br>3,44<br>3,83 |
| Saisonale Energieeffizienzgröße<br>• Kühlen SEER<br>• Heizen SCOP | <br>W/W<br>W/W | <br>7,40<br>4,10 | <br>7,40<br>4,10 | <br>7,30<br>4,40 | <br>6,90<br>4,10 |
| Energieeffizienzklasse3)<br>• Kühlen<br>• Heizen | | <br>A++<br>A+ | <br>A++<br>A+ | <br>A++<br>A+ | <br>A++<br>A+ |
| Entfeuchtungsleistung | l/h | 1,0 | 1,3 | 1,8 | 2,1 |
| Kondensatanschluss (Durchmesser) | mm | ID 13,8 AD 15,8 bis 16,7 mm | | | |
| Luftumwälzung<br>• Inneneinheit (n/m/h)<br>• Außeneinheit | <br>m³/h<br>m³/h | <br>270/430/540/650<br>1.650 | <br>270/430/560/700<br>1.650 | <br>270/430/560/700<br>1.700 | <br>280/450/600/770<br>1.680 |
| Schalldruckpegel2)<br>• Inneneinheit (q/n/m/h)<br>• Außeneinheit Kühlen/Heizen | <br>dB(A)<br>dB(A) | <br>20/29/33/38<br>46/46 | <br>20/29/34/40<br>46/46 | <br>20/30/35/40<br>50/50 | <br>20/30/36/43<br>50/50 |
| Schallleistungspegel max.<br>• Inneneinheit Kühlen/Heizen<br>• Außeneinheit | <br>dB(A)<br>dB(A) | <br>54/56<br>61/62 | <br>55/57<br>61/62 | <br>55/58<br>65/65 | <br>57/59<br>65/66 |
| Abmessungen HxBxT<br>• Inneneinheit<br>• Außeneinheit | <br>mm<br>mm | <br>270/834/222<br>542/663/290 | <br>270/834/222<br>542/663/290 | <br>270/834/222<br>542/663/290 | <br>270/834/222<br>542/799/290 |
| Gewicht<br>• Inneneinheit<br>• Außeneinheit | <br>kg<br>kg | <br>10<br>22 | <br>10<br>22 | <br>10<br>24 | <br>10<br>31 |

| **Inneneinheit**<br>**Außeneinheit** | | **ASYG 07KMCC**<br>**AOYG 07KMCC** | **ASYG 09KMC**<br>**AOYG 09KMCC** | **ASYG 12KMCC**<br>**AOYG 12KMC** | **ASYG 14KMCC**<br>**AOYG 14KMCC** |
|---|---|---|---|---|---|
| Kältemittelleitungen<br>• Saugleitung<br>• Flüssigkeitsleitung<br>• max. Leitungslänge<br>• max. Höhendifferenz | <br>mm<br>mm<br>m<br>m | <br>6,35 (1/4)<br>9,52 (3/8)<br>20<br>15 | <br>6,35 (1/4)<br>9,52 (3/8)<br>20<br>15 | <br>6,35 (1/4)<br>9,52 (3/8)<br>20<br>15 | <br>6,35 (1/4)<br>9,52 (3/8)<br>20<br>15 |
| Kältemittelmenge R32<br>• vorgefüllt bis<br>• zusätzliche Kältemittelmenge pro Meter | g<br>m<br>g/m | 600<br>15<br>20 | 600<br>15<br>20 | 700<br>15<br>20 | 850<br>15<br>20 |
| GWP (Kältemittel R32)<br>GWP gesamt | | 675<br>405 | 675<br>405 | 675<br>473 | 675<br>574 |
| Verdichterbauart | | Inverter-Rollkolben | | | |
| Fernbedienung | | Infrarot-Fernbedienung (Kabel- oder Wifi - Fernbedienung optional) | | | |
| Automatische Wiedereinschaltung | | ja | | | |
| Zulässige Umgebungstemperatur<br>• Kühlen<br>• Heizen | <br>°C<br>°C | <br>-10 bis 46<br>-15 bis 24 | | | |

Leistungsangaben bei Kühlen: I.E. 27 °C TK./50 % r.F. A.E. 35 °C TK./40 % r.F.
Heizen: I.E. 20 °C TK. A.E. 7 °C TK./88 % r.F.

1) nach EU-Verordnung 626/2011
2) gemessen im Freifeld in 1 m Abstand
3) Energieeffizienzklasse: A+++=niedrigster Verbrauch, D=höchster Verbrauch

# 6. Abmessungen

## 6.1 ASYG 07-09-12-14KMCC

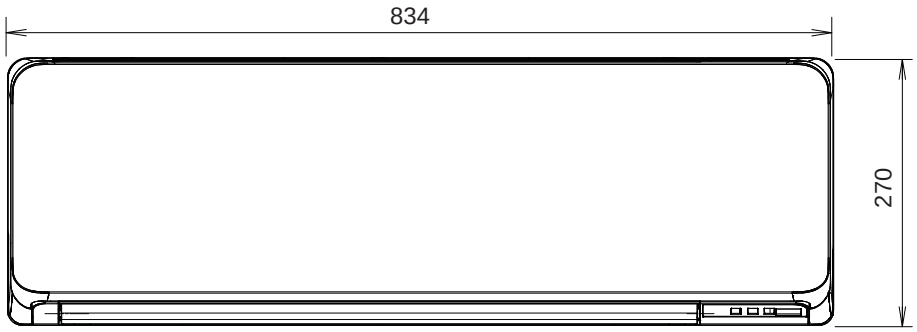


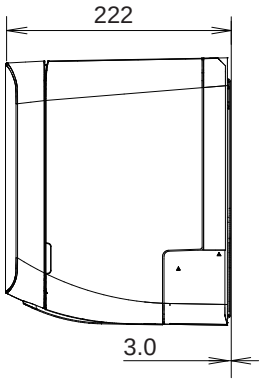


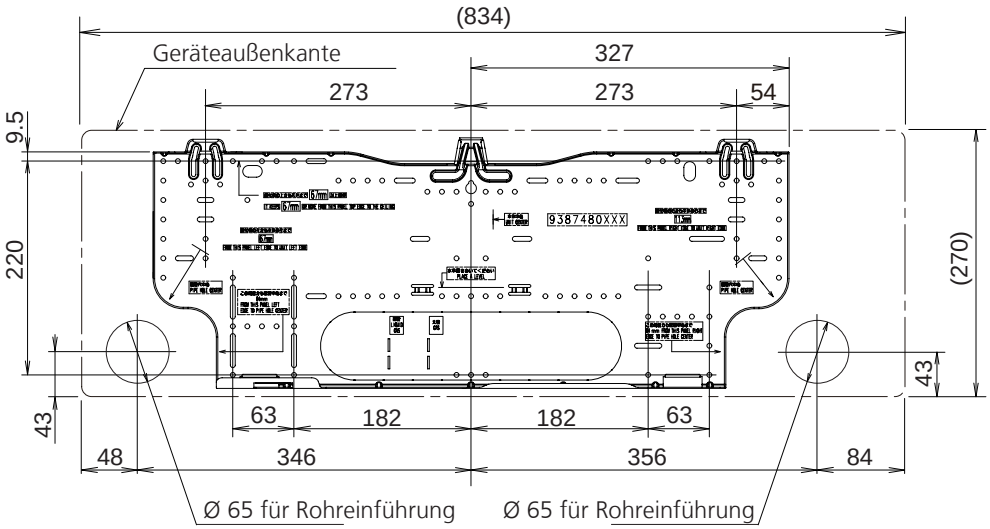


Einheit: mm

## 6.2 AOYG 07-09-12-(14)KMCC

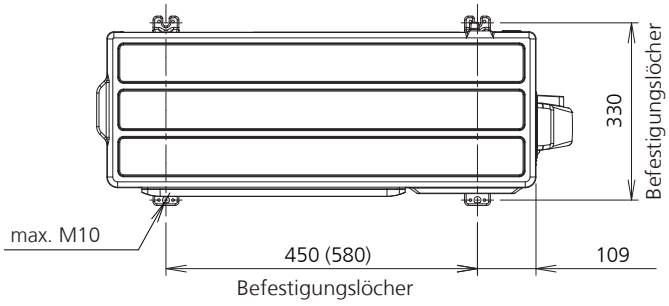


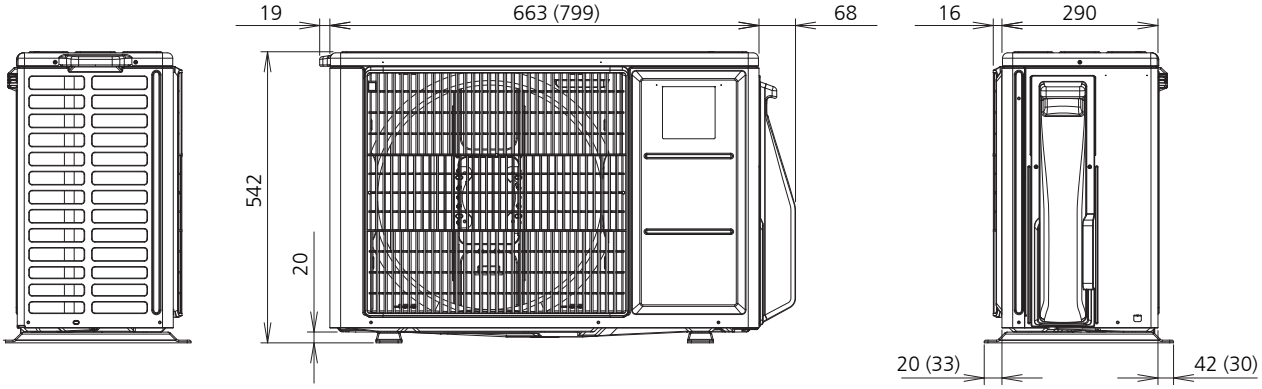


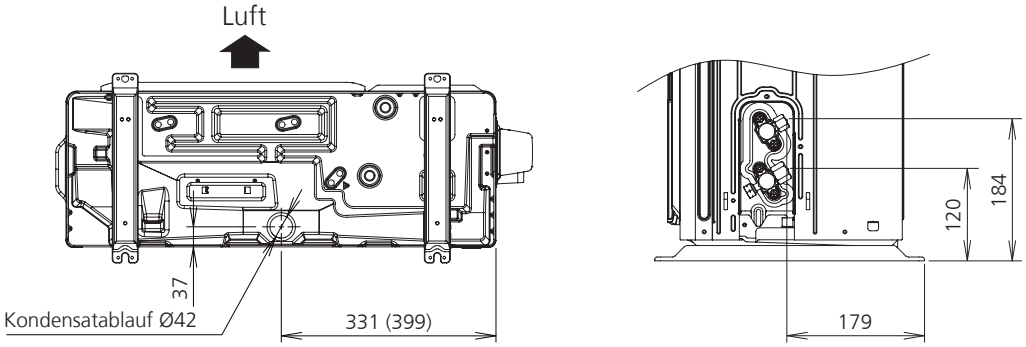


Einheit: mm



FUJITSU

# 7. Mindestabstände zu Hindernissen

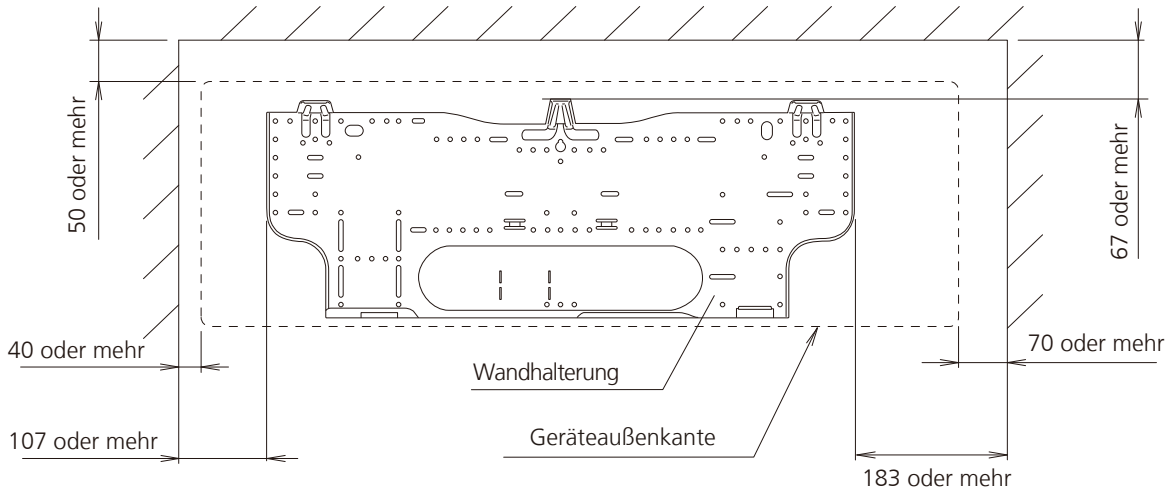


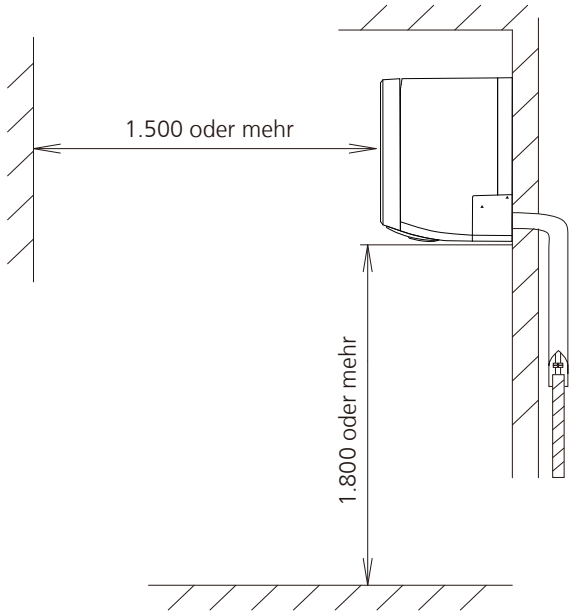


Einheit: mm

# 8. Anschluss-Schema

**ASYG 07-09-12-14KMCC / AOYG 07-09-12-14KMCC**

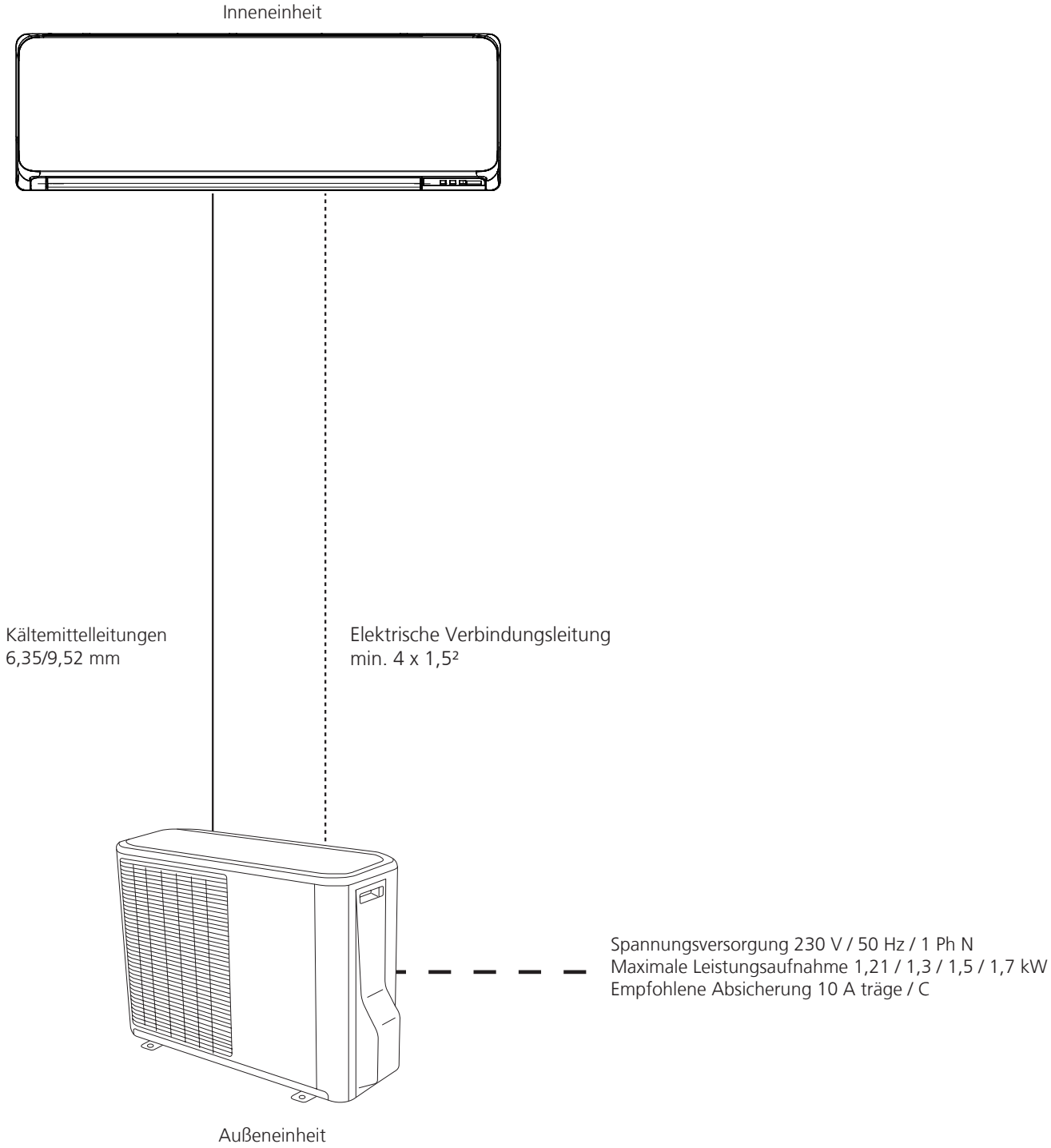

# 9. Kältekreislauf

**ASYG 07-09-12-14KMCC / AOYG 07-09-12-14KMCC**

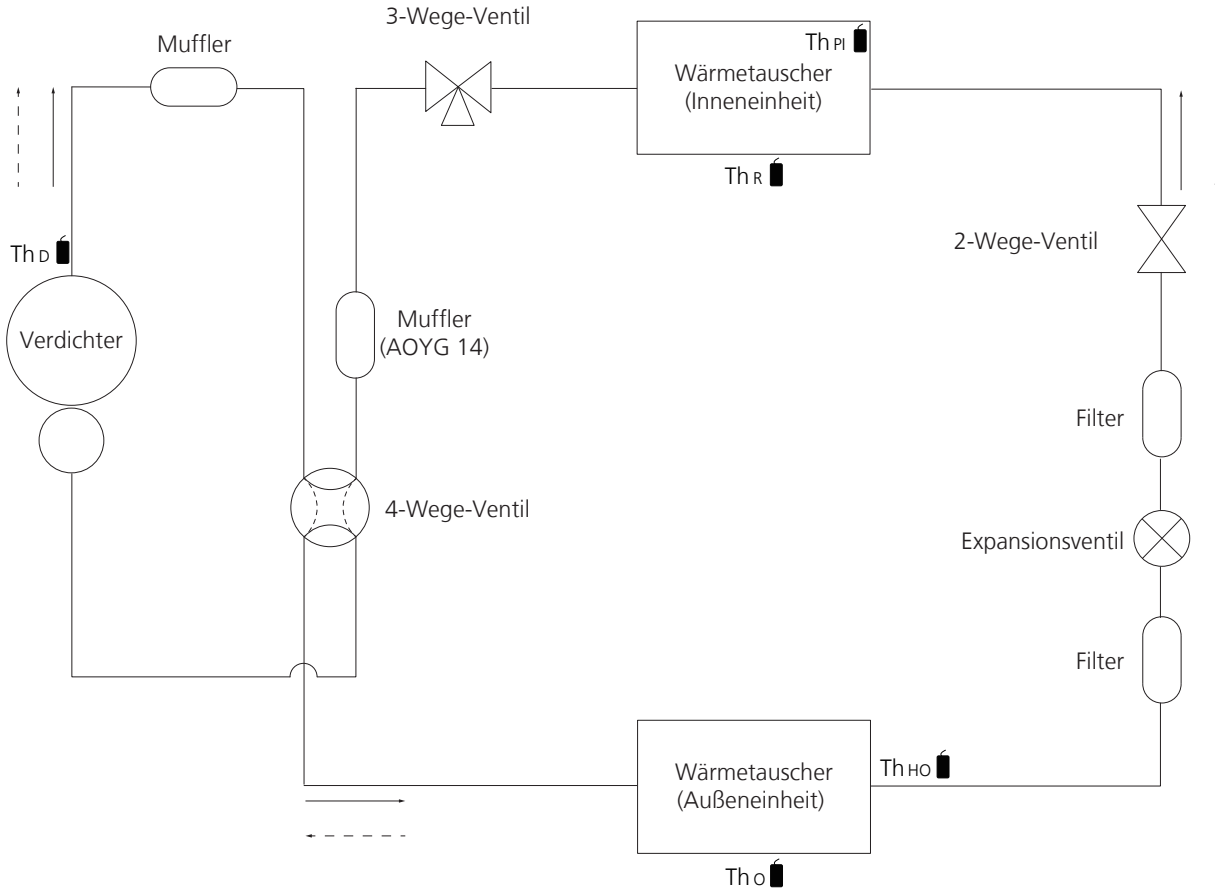


Kühlen
Heizen

Th D : Heißgastemperaturfühler
Th O : Außentemperaturfühler
Th HO : Wärmetauscheraustrittstemperaturfühler
Th R : Raumtemperaturfühler
Th PI : Rohrtemperaturfühler

# 10. Schaltplan

**ASYG 07-09-12-14KMCC / AOYG 07-09-12-14KMCC**

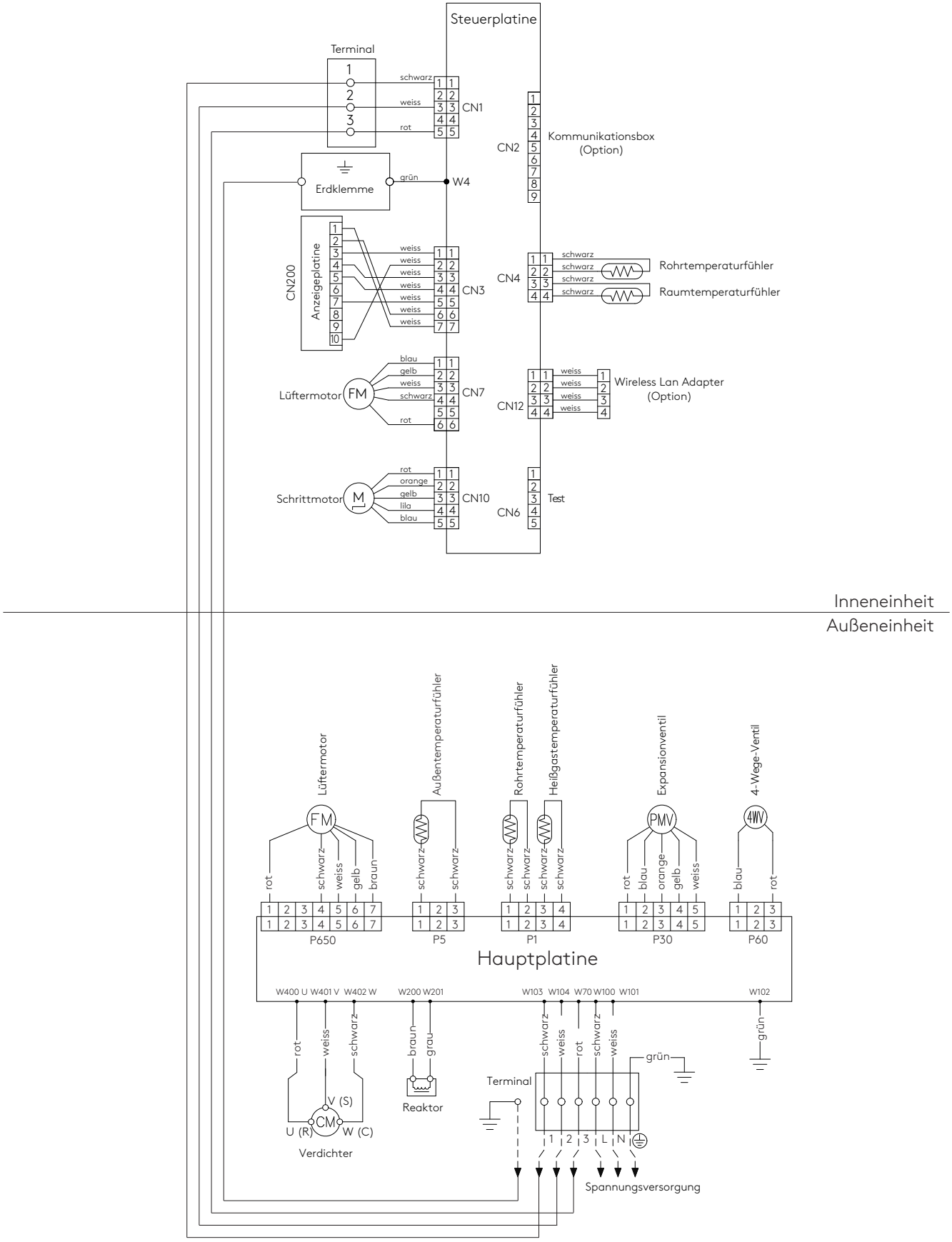




FUJITSU

# 11. Externe Kontakte Inneneinheit

nur in Verbindung mit Kommunikationsbox
UTY-TWBXF2 (Option Art.-Nr.: 2558798)

## 11.1 Eingänge

| | Wandmodelle |
|---|---|
| Steckplatz | CNA01 |

1. Das Klimagerät kann aufgrund von Voreinstellungen ferneingeschaltet werden.
2. Betrieb/Stopp oder Zwangsstopp können über Funktionseinstellungen der Inneneinheit konfiguriert werden.
3. Der Betrieb wird aktiviert in Abhängigkeit folgender Kontakte wenn der Ein/Aus-Kontakt auf der externen Steuerplatine geschaltet wird.

| | Initial-Start nach Einschalten | Start wenn nicht wie links |
|---|---|---|
| **Betriebsart** | Auto Changeover | wie vor Abschaltung |
| **Sollwert** | 24 °C | wie vor Abschaltung |
| **Lüfterstufe** | AUTO | wie vor Abschaltung |
| **Swing Auf - Ab** | Standard (kein Swing) | wie vor Abschaltung |
| **Swing links - rechts** | Standard (Swing) | wie vor Abschaltung |

Beispiel Schaltplan

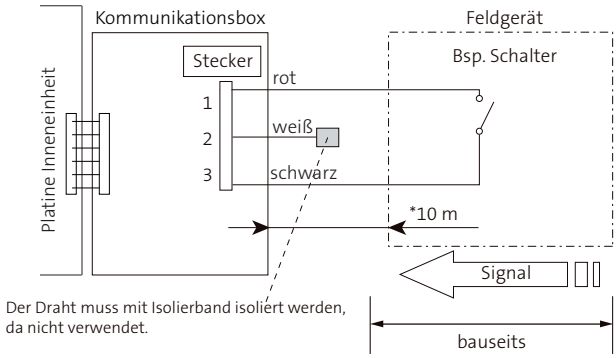


* Die maximale Entfernung zwischen Steuerplatine und Schalter darf 10 m nicht überschreiten.

- Wenn Betrieb/Stopp-Funktion konfiguriert wird

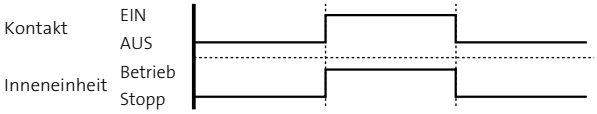


Wenn Zwangsstopp-Funktion konfiguriert wird

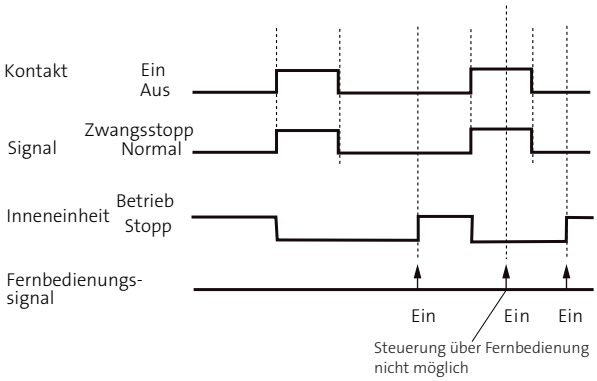


- Wenn Betrieb Stopp 2 konfiguriert wird

### Zubehör extern Betrieb/Stopp

| | Wandmodelle |
|---|---|
| **Zubehör** | Eingangsstecker (3-polig) |
| **Bezeichnung** | XHP-03V-1 |
| **Artikelnummer** | 2550250 |

## 11.2 Ausgänge

### Betriebsmeldung

| | |
|---|---|
| Steckplatz | CNB01 |

Hiermit kann eine Betriebsmeldung der Inneneinheit generiert werden.

### Beispiel Schaltplan:

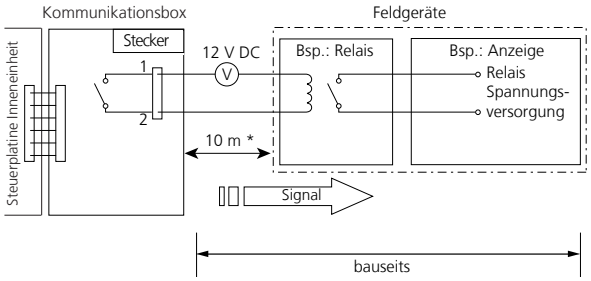


* Die maximale Entfernung zwischen Steuerplatine und Schalter darf 10 m nicht überschreiten.

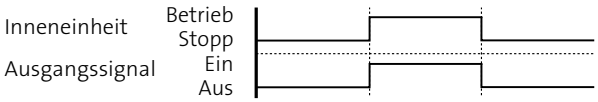


### Zubehör Betriebsmeldung*

| | Wandmodelle |
|---|---|
| **Zubehör** | Ausgangsstecker (2-polig) |
| **Bezeichnung** | XHP-02V-1 |
| **Artikelnummer** | 2550242 |

* Für die Ausgangsmeldung wird ein Netzteil DCV 12 benötigt; Art.-Nr.: 2553635

### Störmeldung

| | Wandmodelle |
|---|---|
| **Steckplatz** | CNB02 |

Hiermit kann eine Störmeldung der Inneneinheit generiert werden.

### Beispiel Schaltplan:

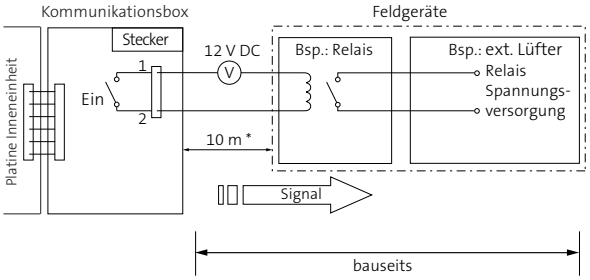


* Die maximale Entfernung zwischen Steuerplatine und Schalter darf 10 m nicht überschreiten.

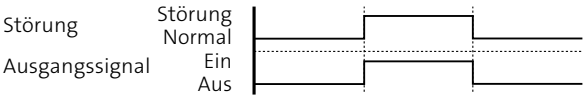


### Zubehör Störmeldung*

| | Wandmodelle |
|---|---|
| **Zubehör** | Ausgangsstecker (2-polig) |
| **Bezeichnung** | XHP-02V1 |
| **Artikelnummer** | 2550242 |

* Für die Ausgangsmeldung wird ein Netzteil DCV 12 benötigt; Art.-Nr.: 2553635

# 12. Leistungstabellen

Erläuterungen der Abkürzungen

- TC: Gesamtkühlleistung (in kW)
- SHC: sensible Kühlleistung (in kW)
- PI: Leistungsaufnahme (in kW)
- °CDB: Trockenkugeltemperaturt (in °C)
- °CWB: Feuchtkugeltemperatur (in °C)

## 12.1 Kühlleistung

- **ASYG 07KMCC**

**Innentemperatur**

| Außentemperatur | °CDB | 18 | | | 21 | | | 23 | | | 25 | | | 27 | | | 29 | | | 32 | | |
|---|---|---|---|---|---|---|---|---|---|---|---|---|---|---|---|---|---|---|---|---|---|---|
| | °CWB | 12 | | | 15 | | | 16 | | | 18 | | | 19 | | | 21 | | | 23 | | |
| | °CDB | TC | SHC | PI | TC | SHC | PI | TC | SHC | PI | TC | SHC | PI | TC | SHC | PI | TC | SHC | PI | TC | SHC | PI |
| | | kW | | | kW | | | kW | | | kW | | | kW | | | kW | | | kW | | |
| | -10 | 2,07 | 1,20 | 0,25 | 2,25 | 1,25 | 0,25 | 2,37 | 1,28 | 0,25 | 2,49 | 1,31 | 0,25 | 2,55 | 1,35 | 0,25 | 2,73 | 1,37 | 0,24 | 2,91 | 1,42 | 0,24 |
| | 0 | 2,02 | 1,17 | 0,29 | 2,19 | 1,22 | 0,28 | 2,31 | 1,25 | 0,28 | 2,43 | 1,28 | 0,28 | 2,48 | 1,31 | 0,28 | 2,66 | 1,34 | 0,27 | 2,84 | 1,38 | 0,27 |
| | 5 | 1,91 | 1,14 | 0,38 | 2,07 | 1,19 | 0,38 | 2,18 | 1,21 | 0,38 | 2,29 | 1,24 | 0,37 | 2,34 | 1,28 | 0,38 | 2,51 | 1,30 | 0,37 | 2,68 | 1,34 | 0,37 |
| | 10 | 1,96 | 1,13 | 0,36 | 2,13 | 1,17 | 0,36 | 2,24 | 1,20 | 0,35 | 2,36 | 1,23 | 0,35 | 2,41 | 1,27 | 0,35 | 2,58 | 1,29 | 0,35 | 2,75 | 1,33 | 0,34 |
| | 15 | 1,92 | 1,14 | 0,36 | 2,08 | 1,18 | 0,35 | 2,20 | 1,21 | 0,35 | 2,31 | 1,24 | 0,35 | 2,36 | 1,27 | 0,35 | 2,53 | 1,29 | 0,34 | 2,70 | 1,34 | 0,34 |
| | 20 | 1,86 | 1,13 | 0,37 | 2,02 | 1,18 | 0,36 | 2,13 | 1,20 | 0,36 | 2,24 | 1,23 | 0,36 | 2,29 | 1,27 | 0,36 | 2,46 | 1,29 | 0,35 | 2,62 | 1,33 | 0,35 |
| | 25 | 1,80 | 1,12 | 0,39 | 1,95 | 1,16 | 0,38 | 2,06 | 1,19 | 0,38 | 2,16 | 1,22 | 0,38 | 2,21 | 1,25 | 0,38 | 2,37 | 1,28 | 0,37 | 2,53 | 1,32 | 0,37 |
| | 30 | 1,72 | 1,10 | 0,42 | 1,87 | 1,14 | 0,41 | 1,97 | 1,17 | 0,41 | 2,07 | 1,20 | 0,41 | 2,11 | 1,23 | 0,41 | 2,27 | 1,25 | 0,40 | 2,42 | 1,30 | 0,40 |
| | 35 | 1,63 | 1,07 | 0,46 | 1,77 | 1,11 | 0,45 | 1,86 | 1,14 | 0,45 | 1,96 | 1,17 | 0,45 | 2,00 | 1,20 | 0,45 | 2,15 | 1,22 | 0,44 | 2,29 | 1,26 | 0,44 |
| | 40 | 1,52 | 1,03 | 0,51 | 1,66 | 1,07 | 0,50 | 1,75 | 1,10 | 0,50 | 1,83 | 1,13 | 0,50 | 1,87 | 1,16 | 0,50 | 2,01 | 1,18 | 0,49 | 2,14 | 1,22 | 0,49 |
| | 46 | 1,39 | 0,98 | 0,59 | 1,51 | 1,02 | 0,58 | 1,59 | 1,04 | 0,58 | 1,67 | 1,07 | 0,57 | 1,70 | 1,10 | 0,58 | 1,83 | 1,12 | 0,57 | 1,95 | 1,15 | 0,56 |

- **ASYG 09KMCC**

**Innentemperatur**

| Außentemperatur | **°CDB** | **18** | | | **21** | | | **23** | | | **25** | | | **27** | | | **29** | | | **32** | | |
|---|---|---|---|---|---|---|---|---|---|---|---|---|---|---|---|---|---|---|---|---|---|---|
| | **°CWB** | **12** | | | **15** | | | **16** | | | **18** | | | **19** | | | **21** | | | **23** | | |
| | **°CDB** | **TC** | **SHC** | **PI** | **TC** | **SHC** | **PI** | **TC** | **SHC** | **PI** | **TC** | **SHC** | **PI** | **TC** | **SHC** | **PI** | **TC** | **SHC** | **PI** | **TC** | **SHC** | **PI** |
| | | **kW** | | | **kW** | | | **kW** | | | **kW** | | | **kW** | | | **kW** | | | **kW** | | |
| | -10 | 2,59 | 1,60 | 0,36 | 2,82 | 1,66 | 0,35 | 2,97 | 1,70 | 0,35 | 3,12 | 1,74 | 0,35 | 3,18 | 1,79 | 0,35 | 3,42 | 1,83 | 0,34 | 3,64 | 1,89 | 0,34 |
| | 0 | 2,52 | 1,56 | 0,40 | 2,74 | 1,62 | 0,40 | 2,89 | 1,66 | 0,39 | 3,04 | 1,70 | 0,39 | 3,10 | 1,75 | 0,39 | 3,33 | 1,78 | 0,38 | 3,55 | 1,84 | 0,38 |
| | 5 | 2,38 | 1,52 | 0,54 | 2,59 | 1,58 | 0,53 | 2,73 | 1,62 | 0,53 | 2,87 | 1,66 | 0,52 | 2,93 | 1,71 | 0,53 | 3,14 | 1,73 | 0,52 | 3,35 | 1,79 | 0,51 |
| | 10 | 2,45 | 1,51 | 0,50 | 2,66 | 1,57 | 0,50 | 2,80 | 1,60 | 0,50 | 2,95 | 1,64 | 0,49 | 3,01 | 1,69 | 0,50 | 3,23 | 1,72 | 0,49 | 3,44 | 1,78 | 0,48 |
| | 15 | 2,40 | 1,51 | 0,50 | 2,61 | 1,57 | 0,50 | 2,74 | 1,61 | 0,49 | 2,88 | 1,65 | 0,49 | 2,95 | 1,70 | 0,49 | 3,16 | 1,73 | 0,48 | 3,37 | 1,78 | 0,48 |
| | 20 | 2,33 | 1,51 | 0,51 | 2,53 | 1,57 | 0,51 | 2,67 | 1,61 | 0,50 | 2,80 | 1,64 | 0,50 | 2,86 | 1,69 | 0,50 | 3,07 | 1,72 | 0,49 | 3,27 | 1,78 | 0,49 |
| | 25 | 2,25 | 1,49 | 0,54 | 2,44 | 1,55 | 0,53 | 2,57 | 1,59 | 0,53 | 2,70 | 1,63 | 0,53 | 2,76 | 1,67 | 0,53 | 2,96 | 1,70 | 0,52 | 3,16 | 1,76 | 0,51 |
| | 30 | 2,15 | 1,47 | 0,58 | 2,33 | 1,52 | 0,58 | 2,46 | 1,56 | 0,57 | 2,58 | 1,60 | 0,57 | 2,64 | 1,64 | 0,57 | 2,83 | 1,67 | 0,56 | 3,02 | 1,73 | 0,56 |
| | 35 | 2,03 | 1,43 | 0,64 | 2,21 | 1,48 | 0,63 | 2,33 | 1,52 | 0,63 | 2,45 | 1,56 | 0,63 | 2,50 | 1,60 | 0,63 | 2,68 | 1,63 | 0,62 | 2,86 | 1,68 | 0,61 |
| | 40 | 1,91 | 1,38 | 0,71 | 2,07 | 1,43 | 0,71 | 2,18 | 1,47 | 0,70 | 2,29 | 1,50 | 0,70 | 2,34 | 1,54 | 0,70 | 2,51 | 1,57 | 0,69 | 2,68 | 1,62 | 0,68 |
| | 46 | 1,73 | 1,31 | 0,82 | 1,88 | 1,36 | 0,81 | 1,98 | 1,39 | 0,81 | 2,08 | 1,42 | 0,80 | 2,13 | 1,46 | 0,81 | 2,28 | 1,49 | 0,79 | 2,44 | 1,54 | 0,78 |

- **ASYG 12KMCC**

| Außentemperatur | Innentemperatur | | | | | | | | | | | | | | | | | | | | |
|---|---|---|---|---|---|---|---|---|---|---|---|---|---|---|---|---|---|---|---|---|---|
| **°CDB** | **18** | | | **21** | | | **23** | | | **25** | | | **27** | | | **29** | | | **32** | | |
| **°CWB** | **12** | | | **15** | | | **16** | | | **18** | | | **19** | | | **21** | | | **23** | | |
| **°CDB** | **TC** | **SHC** | **PI** | **TC** | **SHC** | **PI** | **TC** | **SHC** | **PI** | **TC** | **SHC** | **PI** | **TC** | **SHC** | **PI** | **TC** | **SHC** | **PI** | **TC** | **SHC** | **PI** |
| | **kW** | | | **kW** | | | **kW** | | | **kW** | | | **kW** | | | **kW** | | | **kW** | | |
| -10 | 3,45 | 2,30 | 0,54 | 3,75 | 2,37 | 0,54 | 3,94 | 2,42 | 0,53 | 4,14 | 2,46 | 0,53 | 4,26 | 2,52 | 0,53 | 4,53 | 2,56 | 0,53 | 4,82 | 2,63 | 0,52 |
| 0 | 3,22 | 2,20 | 0,70 | 3,50 | 2,27 | 0,69 | 3,68 | 2,32 | 0,69 | 3,86 | 2,36 | 0,69 | 3,97 | 2,41 | 0,68 | 4,22 | 2,45 | 0,68 | 4,50 | 2,52 | 0,68 |
| 5 | 3,06 | 2,15 | 0,81 | 3,32 | 2,21 | 0,81 | 3,49 | 2,26 | 0,80 | 3,66 | 2,30 | 0,80 | 3,77 | 2,35 | 0,79 | 4,01 | 2,39 | 0,79 | 4,27 | 2,45 | 0,79 |
| 10 | 3,35 | 2,31 | 0,61 | 3,63 | 2,38 | 0,61 | 3,82 | 2,43 | 0,60 | 4,01 | 2,47 | 0,60 | 4,12 | 2,53 | 0,59 | 4,38 | 2,57 | 0,60 | 4,67 | 2,64 | 0,59 |
| 15 | 3,27 | 2,23 | 0,67 | 3,55 | 2,30 | 0,67 | 3,73 | 2,34 | 0,66 | 3,92 | 2,39 | 0,66 | 4,03 | 2,44 | 0,65 | 4,28 | 2,48 | 0,65 | 4,56 | 2,55 | 0,65 |
| 20 | 3,17 | 2,16 | 0,73 | 3,44 | 2,22 | 0,73 | 3,62 | 2,27 | 0,73 | 3,80 | 2,31 | 0,72 | 3,91 | 2,36 | 0,71 | 4,16 | 2,40 | 0,72 | 4,43 | 2,47 | 0,71 |
| 25 | 3,06 | 2,10 | 0,80 | 3,31 | 2,16 | 0,80 | 3,49 | 2,20 | 0,79 | 3,66 | 2,25 | 0,79 | 3,76 | 2,30 | 0,78 | 4,00 | 2,33 | 0,78 | 4,26 | 2,40 | 0,78 |
| 30 | 2,92 | 2,05 | 0,88 | 3,17 | 2,11 | 0,87 | 3,33 | 2,15 | 0,87 | 3,49 | 2,19 | 0,87 | 3,59 | 2,24 | 0,86 | 3,82 | 2,28 | 0,86 | 4,07 | 2,34 | 0,85 |
| 35 | 2,76 | 2,01 | 0,96 | 2,99 | 2,07 | 0,95 | 3,15 | 2,11 | 0,95 | 3,30 | 2,15 | 0,95 | 3,40 | 2,20 | 0,94 | 3,62 | 2,24 | 0,94 | 3,85 | 2,30 | 0,93 |
| 40 | 2,58 | 1,98 | 1,05 | 2,80 | 2,04 | 1,04 | 2,95 | 2,08 | 1,04 | 3,09 | 2,12 | 1,03 | 3,18 | 2,17 | 1,02 | 3,38 | 2,21 | 1,02 | 3,60 | 2,27 | 1,01 |
| 46 | 2,34 | 1,97 | 1,16 | 2,54 | 2,03 | 1,15 | 2,67 | 2,07 | 1,15 | 2,80 | 2,11 | 1,14 | 2,88 | 2,15 | 1,13 | 3,07 | 2,19 | 1,13 | 3,26 | 2,25 | 1,12 |

- **ASYG 14KMCC**

| Außentemperatur | Innentemperatur | | | | | | | | | | | | | | | | | | | | |
|---|---|---|---|---|---|---|---|---|---|---|---|---|---|---|---|---|---|---|---|---|---|
| **°CDB** | **18** | | | **21** | | | **23** | | | **25** | | | **27** | | | **29** | | | **32** | | |
| **°CWB** | **12** | | | **15** | | | **16** | | | **18** | | | **19** | | | **21** | | | **23** | | |
| **°CDB** | **TC** | **SHC** | **PI** | **TC** | **SHC** | **PI** | **TC** | **SHC** | **PI** | **TC** | **SHC** | **PI** | **TC** | **SHC** | **PI** | **TC** | **SHC** | **PI** | **TC** | **SHC** | **PI** |
| | **kW** | | | **kW** | | | **kW** | | | **kW** | | | **kW** | | | **kW** | | | **kW** | | |
| -10 | 3,77 | 3,49 | 0,67 | 4,11 | 3,62 | 0,66 | 4,34 | 3,70 | 0,66 | 4,57 | 3,79 | 0,65 | 4,85 | 3,86 | 0,65 | 5,03 | 3,95 | 0,65 | 5,37 | 4,08 | 0,64 |
| 0 | 3,59 | 3,39 | 0,88 | 3,92 | 3,51 | 0,88 | 4,14 | 3,60 | 0,87 | 4,35 | 3,68 | 0,87 | 4,62 | 3,74 | 0,86 | 4,79 | 3,84 | 0,86 | 5,12 | 3,96 | 0,85 |
| 5 | 3,50 | 3,34 | 0,99 | 3,82 | 3,46 | 0,99 | 4,04 | 3,54 | 0,98 | 4,25 | 3,62 | 0,98 | 4,51 | 3,69 | 0,96 | 4,67 | 3,78 | 0,97 | 4,99 | 3,90 | 0,96 |
| 10 | 3,64 | 3,40 | 0,63 | 3,97 | 3,52 | 0,62 | 4,19 | 3,60 | 0,62 | 4,41 | 3,68 | 0,62 | 4,68 | 3,75 | 0,61 | 4,85 | 3,84 | 0,61 | 5,19 | 3,97 | 0,61 |
| 15 | 3,65 | 3,33 | 0,78 | 3,99 | 3,45 | 0,78 | 4,21 | 3,53 | 0,77 | 4,43 | 3,61 | 0,77 | 4,70 | 3,67 | 0,76 | 4,88 | 3,77 | 0,76 | 5,21 | 3,89 | 0,76 |
| 20 | 3,62 | 3,25 | 0,92 | 3,96 | 3,36 | 0,92 | 4,18 | 3,44 | 0,91 | 4,40 | 3,52 | 0,91 | 4,67 | 3,58 | 0,90 | 4,84 | 3,67 | 0,90 | 5,17 | 3,79 | 0,89 |
| 25 | 3,55 | 3,15 | 1,05 | 3,87 | 3,26 | 1,04 | 4,09 | 3,33 | 1,04 | 4,31 | 3,41 | 1,03 | 4,57 | 3,47 | 1,02 | 4,74 | 3,56 | 1,02 | 5,06 | 3,67 | 1,01 |
| 30 | 3,43 | 3,03 | 1,16 | 3,74 | 3,14 | 1,15 | 3,95 | 3,21 | 1,15 | 4,16 | 3,28 | 1,14 | 4,42 | 3,34 | 1,13 | 4,58 | 3,43 | 1,13 | 4,89 | 3,54 | 1,12 |
| 35 | 3,26 | 2,90 | 1,26 | 3,56 | 3,00 | 1,25 | 3,76 | 3,07 | 1,24 | 3,96 | 3,14 | 1,23 | 4,20 | 3,20 | 1,22 | 4,35 | 3,28 | 1,22 | 4,65 | 3,39 | 1,21 |
| 40 | 3,05 | 2,75 | 1,34 | 3,33 | 2,85 | 1,33 | 3,51 | 2,92 | 1,32 | 3,70 | 2,98 | 1,31 | 3,93 | 3,04 | 1,30 | 4,07 | 3,12 | 1,30 | 4,35 | 3,21 | 1,29 |
| 46 | 2,73 | 2,55 | 1,41 | 2,98 | 2,65 | 1,40 | 3,15 | 2,71 | 1,40 | 3,31 | 2,77 | 1,39 | 3,52 | 2,82 | 1,37 | 3,65 | 2,89 | 1,37 | 3,90 | 2,98 | 1,36 |

## 12.2 Heizleistung

- **ASYG 07KMCC**

Innentemperatur

| Außentemperatur | | °CDB | 16 | | 18 | | 20 | | 22 | | 24 | |
|---|---|---|---|---|---|---|---|---|---|---|---|---|
| | °CDB | °CWB | TC | PI | TC | PI | TC | PI | TC | PI | TC | PI |
| | | | kW | | kW | | kW | | kW | | kW | |
| | -15 | -16 | 1,85 | 0,95 | 1,83 | 0,97 | 1,81 | 0,98 | 1,80 | 1,02 | 1,78 | 1,04 |
| | -10 | -11 | 2,22 | 1,00 | 2,20 | 1,02 | 2,17 | 1,03 | 2,16 | 1,07 | 2,14 | 1,10 |
| | -5 | -7 | 2,59 | 1,05 | 2,57 | 1,07 | 2,53 | 1,09 | 2,52 | 1,12 | 2,50 | 1,15 |
| | 0 | -2 | 2,96 | 1,10 | 2,93 | 1,13 | 2,89 | 1,14 | 2,88 | 1,18 | 2,86 | 1,21 |
| | 5 | 3 | 3,33 | 1,15 | 3,30 | 1,18 | 3,26 | 1,19 | 3,24 | 1,23 | 3,21 | 1,26 |
| | 7 | 6 | 3,48 | 1,17 | 3,45 | 1,20 | 3,40 | 1,21 | 3,39 | 1,25 | 3,36 | 1,28 |
| | 10 | 8 | 3,70 | 1,20 | 3,67 | 1,23 | 3,62 | 1,24 | 3,60 | 1,29 | 3,57 | 1,32 |
| | 15 | 10 | 3,68 | 1,11 | 3,64 | 1,14 | 3,59 | 1,15 | 3,58 | 1,19 | 3,55 | 1,22 |
| | 20 | 15 | 3,87 | 1,06 | 3,84 | 1,09 | 3,78 | 1,10 | 3,77 | 1,14 | 3,74 | 1,17 |
| | 24 | 18 | 4,03 | 1,02 | 3,99 | 1,05 | 3,94 | 1,06 | 3,92 | 1,10 | 3,89 | 1,12 |

- **ASYG 09KMCC**

**Innentemperatur**

| Außentemperatur | | °CDB | 16 | | 18 | | 20 | | 22 | | 24 | |
|---|---|---|---|---|---|---|---|---|---|---|---|---|
| | °CDB | °CWB | TC | PI | TC | PI | TC | PI | TC | PI | TC | PI |
| | | | kW | | kW | | kW | | kW | | kW | |
| | -15 | -16 | 2,14 | 0,99 | 2,13 | 1,02 | 2,12 | 1,02 | 2,12 | 1,06 | 2,11 | 1,09 |
| | -10 | -11 | 2,57 | 1,04 | 2,56 | 1,07 | 2,55 | 1,08 | 2,55 | 1,12 | 2,54 | 1,15 |
| | -5 | -7 | 3,00 | 1,09 | 2,99 | 1,12 | 2,98 | 1,13 | 2,97 | 1,18 | 2,96 | 1,20 |
| | 0 | -2 | 3,43 | 1,15 | 3,42 | 1,17 | 3,40 | 1,19 | 3,40 | 1,23 | 3,39 | 1,26 |
| | 5 | 3 | 3,86 | 1,20 | 3,85 | 1,23 | 3,83 | 1,24 | 3,83 | 1,29 | 3,81 | 1,32 |
| | 7 | 6 | 4,04 | 1,22 | 4,02 | 1,25 | 4,00 | 1,26 | 4,00 | 1,31 | 3,98 | 1,34 |
| | 10 | 8 | 4,29 | 1,25 | 4,28 | 1,28 | 4,26 | 1,29 | 4,25 | 1,34 | 4,24 | 1,37 |
| | 15 | 10 | 4,43 | 1,26 | 4,42 | 1,29 | 4,39 | 1,30 | 4,39 | 1,35 | 4,37 | 1,38 |
| | 20 | 15 | 4,85 | 1,27 | 4,83 | 1,30 | 4,80 | 1,31 | 4,80 | 1,36 | 4,78 | 1,39 |
| | 24 | 18 | 5,18 | 1,28 | 5,16 | 1,31 | 5,13 | 1,32 | 5,13 | 1,37 | 5,11 | 1,40 |

- **ASYG 12KMCC**

| | | Innentemperatur | | | | | | | | | | |
|---|---|---|---|---|---|---|---|---|---|---|---|---|
| | | °CDB | 16 | | 18 | | 20 | | 22 | | 24 | |
| | °CDB | °CWB | TC | PI | TC | PI | TC | PI | TC | PI | TC | PI |
| | | | kW | | kW | | kW | | kW | | kW | |
| Außentemperatur | -15 | -16 | 2,88 | 1,19 | 2,86 | 1,22 | 2,82 | 1,23 | 2,81 | 1,28 | 2,78 | 1,31 |
| | -10 | -11 | 3,46 | 1,25 | 3,43 | 1,28 | 3,38 | 1,30 | 3,37 | 1,35 | 3,34 | 1,38 |
| | -5 | -7 | 4,04 | 1,32 | 4,00 | 1,35 | 3,94 | 1,36 | 3,93 | 1,41 | 3,89 | 1,44 |
| | 0 | -2 | 4,62 | 1,38 | 4,57 | 1,41 | 4,51 | 1,43 | 4,49 | 1,48 | 4,45 | 1,51 |
| | 5 | 3 | 5,19 | 1,44 | 5,15 | 1,48 | 5,07 | 1,49 | 5,05 | 1,55 | 5,01 | 1,58 |
| | 7 | 6 | 5,42 | 1,47 | 5,38 | 1,50 | 5,30 | 1,52 | 5,28 | 1,58 | 5,23 | 1,61 |
| | 10 | 8 | 5,77 | 1,51 | 5,72 | 1,54 | 5,64 | 1,56 | 5,62 | 1,62 | 5,57 | 1,65 |
| | 15 | 10 | 5,73 | 1,40 | 5,68 | 1,43 | 5,60 | 1,45 | 5,58 | 1,50 | 5,53 | 1,53 |
| | 20 | 15 | 6,04 | 1,34 | 5,98 | 1,37 | 5,90 | 1,38 | 5,88 | 1,43 | 5,82 | 1,47 |
| | 24 | 18 | 6,28 | 1,29 | 6,23 | 1,32 | 6,14 | 1,33 | 6,12 | 1,38 | 6,06 | 1,41 |

- **ASYG 14KMCC**

| | | Innentemperatur | | | | | | | | | | |
|---|---|---|---|---|---|---|---|---|---|---|---|---|
| | | °CDB | 16 | | 18 | | 20 | | 22 | | 24 | |
| | °CDB | °CWB | TC | PI | TC | PI | TC | PI | TC | PI | TC | PI |
| | | | kW | | kW | | kW | | kW | | kW | |
| Außentemperatur | -15 | -16 | 3,26 | 1,36 | 3,23 | 1,39 | 3,19 | 1,40 | 3,18 | 1,45 | 3,15 | 1,49 |
| | -10 | -11 | 3,92 | 1,43 | 3,88 | 1,46 | 3,83 | 1,48 | 3,81 | 1,53 | 3,78 | 1,57 |
| | -5 | -7 | 4,57 | 1,50 | 4,53 | 1,54 | 4,47 | 1,55 | 4,45 | 1,61 | 4,41 | 1,64 |
| | 0 | -2 | 5,23 | 1,57 | 5,18 | 1,61 | 5,11 | 1,63 | 5,09 | 1,69 | 5,04 | 1,72 |
| | 5 | 3 | 5,88 | 1,64 | 5,83 | 1,68 | 5,74 | 1,70 | 5,72 | 1,76 | 5,67 | 1,80 |
| | 7 | 6 | 6,14 | 1,67 | 6,09 | 1,71 | 6,00 | 1,73 | 5,98 | 1,79 | 5,92 | 1,83 |
| | 10 | 8 | 6,53 | 1,72 | 6,48 | 1,76 | 6,38 | 1,77 | 6,36 | 1,84 | 6,30 | 1,88 |
| | 15 | 10 | 6,49 | 1,59 | 6,43 | 1,63 | 6,34 | 1,65 | 6,32 | 1,71 | 6,26 | 1,75 |
| | 20 | 15 | 6,84 | 1,52 | 6,77 | 1,56 | 6,68 | 1,57 | 6,65 | 1,63 | 6,59 | 1,67 |
| | 24 | 18 | 7,11 | 1,47 | 7,05 | 1,50 | 6,95 | 1,52 | 6,92 | 1,57 | 6,86 | 1,61 |

# 13. Korrekturtabellen für Leitungslänge und Höhendifferenz

Die angegebenen Werte beziehen sich auf die maximale Kälteleistung.

*1) Inneneinheit höher montiert als Außeneinheit

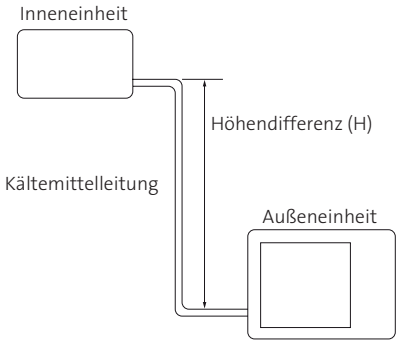


*2) Inneneinheit tiefer montiert als Außeneinheit

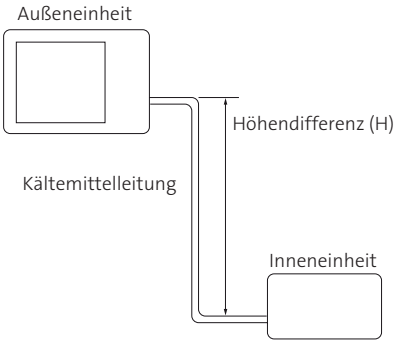


**AOYG 07-09KMCC**

| | Kühlen | | Leitungslänge (m) | | | | |
|---|---|---|---|---|---|---|---|
| | | | **5** | **7,5** | **10** | **15** | **20** |
| **Höhendifferenz (m)** | *1) | **15** | - | - | - | 0,872 | 0,910 |
| | | **10** | - | - | 0,961 | 0,886 | 0,925 |
| | | **7,5** | - | 0,979 | 0,965 | 0,890 | 0,929 |
| | | **5** | 0,992 | 0,983 | 0,969 | 0,893 | 0,933 |
| | | **0** | 1,000 | 0,991 | 0,967 | 0,901 | 0,940 |
| | *2) | **-5** | 1,000 | 0,991 | 0,967 | 0,901 | 0,940 |
| | | **-7,5** | - | 0,991 | 0,967 | 0,901 | 0,940 |
| | | **-10** | - | - | 0,967 | 0,901 | 0,940 |
| | | **-15** | - | - | - | 0,901 | 0,940 |

| | Heizen | | Leitungslänge (m) | | | | |
|---|---|---|---|---|---|---|---|
| | | | **5** | **7,5** | **10** | **15** | **20** |
| **Höhendifferenz (m)** | *1) | **15** | - | - | - | 0,832 | 0,822 |
| | | **10** | - | - | 0,917 | 0,832 | 0,822 |
| | | **7,5** | - | 0,961 | 0,917 | 0,832 | 0,822 |
| | | **5** | 1,000 | 0,961 | 0,917 | 0,832 | 0,822 |
| | | **0** | 1,000 | 0,961 | 0,917 | 0,832 | 0,822 |
| | *2) | **-5** | 0,955 | 0,956 | 0,912 | 0,828 | 0,818 |
| | | **-7,5** | - | 0,954 | 0,910 | 0,826 | 0,816 |
| | | **-10** | - | - | 0,908 | 0,824 | 0,814 |
| | | **-15** | - | - | - | 0,815 | 0,805 |

*1) Die Inneneinheit ist höher montiert als die Außeneinheit.
*2) Die Inneneinheit ist tiefer montiert als die Außeneinheit.

- **AOYG 12KMCC**

| | Kühlen | | Leitungslänge (m) | | | | |
|---|---|---|---|---|---|---|---|
| | | | **5** | **7,5** | **10** | **15** | **20** |
| **Höhendifferenz (m)** | *1) | **15** | - | - | - | 0,858 | 0,868 |
| | | **10** | - | - | 0,929 | 0,872 | 0,882 |
| | | **7,5** | - | 0,960 | 0,933 | 0,876 | 0,885 |
| | | **5** | 0,992 | 0,964 | 0,937 | 0,879 | 0,889 |
| | | **0** | 1,000 | 0,972 | 0,944 | 0,887 | 0,896 |
| | *2) | **-5** | 1,000 | 0,972 | 0,944 | 0,887 | 0,896 |
| | | **-7,5** | - | 0,972 | 0,944 | 0,887 | 0,896 |
| | | **-10** | - | - | 0,944 | 0,887 | 0,896 |
| | | **-15** | - | - | - | 0,887 | 0,896 |

| | Heizen | | Leitungslänge (m) | | | | |
|---|---|---|---|---|---|---|---|
| | | | **5** | **7,5** | **10** | **15** | **20** |
| **Höhendifferenz (m)** | *1) | **15** | - | - | - | 0,896 | 0,879 |
| | | **10** | - | - | 0,968 | 0,890 | 0,879 |
| | | **7,5** | - | 0,994 | 0,968 | 0,896 | 0,879 |
| | | **5** | 1,000 | 0,994 | 0,968 | 0,896 | 0,879 |
| | | **0** | 1,000 | 0,994 | 0,968 | 0,896 | 0,879 |
| | *2) | **-5** | 0,995 | 0,989 | 0,963 | 0,891 | 0,875 |
| | | **-7,5** | - | 0,987 | 0,961 | 0,889 | 0,873 |
| | | **-10** | - | - | 0,959 | 0,887 | 0,871 |
| | | **-15** | - | - | - | 0,878 | 0,862 |

*1) Die Inneneinheit ist höher montiert als die Außeneinheit.
*2) Die Inneneinheit ist tiefer montiert als die Außeneinheit.

- **AOYG 14KMCC**

| | Kühlen | | Leitungslänge (m) | | | | |
|---|---|---|---|---|---|---|---|
| | | | **5** | **7,5** | **10** | **15** | **20** |
| **Höhendifferenz (m)** | *1) | **15** | - | - | - | 0,893 | 0,909 |
| | | **10** | - | - | 0,955 | 0,908 | 0,924 |
| | | **7,5** | - | 0,975 | 0,959 | 0,912 | 0,928 |
| | | **5** | 0,992 | 0,975 | 0,963 | 0,916 | 0,931 |
| | | **0** | 1,000 | 0,987 | 0,970 | 0,923 | 0,939 |
| | *2) | **-5** | 1,000 | 0,987 | 0,970 | 0,923 | 0,939 |
| | | **-7,5** | - | 0,987 | 0,970 | 0,923 | 0,939 |
| | | **-10** | - | - | 0,970 | 0,923 | 0,939 |
| | | **-15** | - | - | - | 0,923 | 0,939 |

| | Heizen | | Leitungslänge (m) | | | | |
|---|---|---|---|---|---|---|---|
| | | | **5** | **7,5** | **10** | **15** | **20** |
| **Höhendifferenz (m)** | *1) | **15** | - | - | - | 0,956 | 0,938 |
| | | **10** | - | - | 1,004 | 0,956 | 0,938 |
| | | **7,5** | - | 1,013 | 1,004 | 0,956 | 0,938 |
| | | **5** | 1,000 | 1,013 | 1,004 | 0,956 | 0,938 |
| | | **0** | 1,000 | 1,013 | 1,004 | 0,956 | 0,938 |
| | *2) | **-5** | 0,995 | 1,008 | 0,999 | 0,951 | 0,938 |
| | | **-7,5** | - | 1,005 | 0,997 | 0,948 | 0,931 |
| | | **-10** | - | - | 0,994 | 0,946 | 0,929 |
| | | **-15** | - | - | - | 0,937 | 0,919 |

*1) Die Inneneinheit ist höher montiert als die Außeneinheit.
*2) Die Inneneinheit ist tiefer montiert als die Außeneinheit.

# 14. Einstellungen mit der Infrarot-Fernbedienung

## 14.1 Funktionsparameter

Für die Einstellung von Funktionsparametern muss die Inneneinheit ausgeschaltet sein.

1. Die „TEMP."-Taste ∧ und die „POWERFUL"-Taste gedrückt halten und gleichzeitig den „RESET"-Knopf drücken, um in den Funktionsparameter-Modus zu gelangen.

2. Die „10° Heat"-Taste drücken, um die Funktionsparameter anzuzeigen.

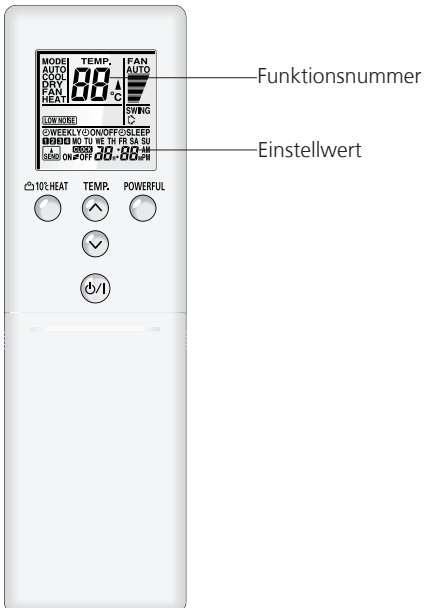


3. Die „TEMP."-Tasten ∧∨ drücken, um die Funktionsnummer zu wählen. Mit der „10 °C Heat"- Taste die linke oder rechte Ziffer auswählen.

4. Die „POWERFUL"-Taste drücken, um die eingestellte Funktionsnummer zu bestätigen.

**Wenn Sie die Funktionsnummer korrigieren wollen:**

Die „POWERFUL"- Taste erneut drücken, um zur Auswahl der Funktionsnummer zurückzukehren.

5. Die „TEMP."-Tasten ∧∨ drücken, um den Einstell wert zu bestimmen. Mit der „10 °C Heat"-Taste die linke oder rechte Ziffer auswählen.

6. Um die Einstellungen an die Inneneinheit zu senden, die Infrarot-Fernbedienung auf die Inneneinheit richten.

7. Zuerst die „MODE"-Taste kurz drücken, anschließend die „START/STOP"-Taste kurz drücken, um die Einstellung zu bestätigen.

**Weitere Einstellungen vornehmen**

Die Schritte 3 bis 6 wiederholen.

**Funktionsparameter-Modus verlassen**
Den „RESET"-Knopf drücken.

**Nach dem Einstellen der Funktionsparameter**

1. Nach dem Verlassen des Funktionsparameter-Modus die Anlage spannungsfrei schalten.

2. Mindestens 5 Minuten warten un die Anlage wieder einschalten.

Die Einstellungen sind aktiviert.

## 14.2 Auswahl Signalcode der Fernbedienung

Wenn zwei oder mehr Klimaanlagen in einem Raum installiert sind und die Fernbedienung eine andere als diejenige bedient, die Sie einstellen möchten, ändern Sie den Signal- Code der Fernbedienung so, dass nur die gewünschte Klimaanlage bedient wird (4 Wahlmöglichkeiten).
Wenn zwei oder mehr Klimaanlagen in einem Raum installiert sind, wenden Sie sich an Ihren Einzelhändler, um die Signal-Codes der einzelnen Klimaanlagen/ Geräte einzustellen.

Führen Sie folgende Schritte aus, um den Signal-Code der Fernbedienung einzustellen. (Bedenken Sie, dass die Klimaanlage keinen Signal-Code empfangen kann, wenn sie nicht für den Signal-Code eingestellt wurde.)

1. Drücken sie die Taste „Start/Stop" ⏻/I bis nur die Uhr-zeit im Display der Fernbedienung erscheint.

2. Drücken Sie die Taste „MODE" mindestens 5 Sekunden lang, um den aktuell gewählten Signal-Code anzeigen zu lassen (Standardeinstellung ist A).

3. Drücken Sie die Taste „SET TEMP." ∧ ∨ zum Ändern des Signal-Codes zwischen A↔b↔c↔d.

Bringen Sie den Code im Display in Übereinstimmung mit dem Signal-Code der Klimaanlage.

4. Drücken Sie die „MODE"-Taste nochmals, um zur Uhranzeige zurückzukehren. Der Signal-Code wird geändert.

Wenn innerhalb von 30 Sekunden nach Anzeige des Signal-Codes keine Tasten betätigt werden, schaltet das System zurück zur Uhranzeige. Beginnen Sie in diesem Fall erneut bei Schritt 1.

Der Signal-Code der Fernbedienung ist bei Auslieferung auf A eingestellt.

## 14.3 Übersicht der Funktionsparameter

Je nach Installationsort ist eine oder mehrere Funktionsnummer anzupassen.

**Anmerkung:** Bei falscher Funktionsnummer oder falschem Einstellwert wird keine Änderung gespeichert.

### Übersicht

| | |
|---|---|
| 00 | Adresse an der Fernbedienung |
| 11 | Filteralarm |
| 30/31 | Korrektur des Raumtemperaturfühlers |
| 35/36 | Korrektur des Fernbedienungstemperaturfühlers |
| 40 | Autom. Wiederalauf nach Spannungsausfall |
| 42 | Aufschaltung des Messfühlers der Fernbedienung |
| 44 | Empfängerfrequenz für Infrarot-Fernbedienung |
| 46 | Externes Eingangssignal |
| 48 | Umschaltung des Messfühlers nur auf Fernbedienung |
| 49 | Energiesparfunktion |

### Adresse an der Fernbedienung

**Anmerkung:** Eine Einstellung bei Nutzung der 2-adrigen Kabel-Fernbedienung entfällt, hier wird eine automatische Adressierung durchgeführt.
Bis zu 16 Inneneinheiten können mit einer Fernbedienung betrieben werden, die Adresse dient der Identifizierung.
**(Werkseinstellung 00)**

| Beschreibung | Funktionsnummer | Einstellwert |
|---|---|---|
| Einheit 0 (Master) | 00 | 00 |
| Einheit 1 (Slave 1) | | 01 |
| Einheit 2 (Slave 2) | | 02 |
| Einheit 3 (Slave 3) | | 03 |
| Einheit 4 (Slave 4) | | 04 |
| Einheit 5 (Slave 5) | | 05 |
| Einheit 6 (Slave 6) | | 06 |
| Einheit 7 (Slave 7) | | 07 |
| Einheit 8 (Slave 8) | | 08 |
| Einheit 9 (Slave 9) | | 09 |
| Einheit 10 (Slave 10) | | 10 |
| Einheit 11 (Slave 11) | | 11 |
| Einheit 12 (Slave 12) | | 12 |
| Einheit 13 (Slave 13) | | 13 |
| Einheit 14 (Slave 14) | | 14 |
| Einheit 15 (Slave 15) | | 15 |

### Filteralarm

Auswahl der Filterwartungsintervall-Anzeige in Abhängigkeit der erwarteten Verschmutzung. Sollte keine Anzeige gefordert sein, Einstellung auf „keine Anzeige“ (03).
**(Werkseinstellung 03)**

| Beschreibung | Funktionsnummer | Einstellwert |
|---|---|---|
| Normal (400h) | 11 | 00 |
| langes Intervall (1.000h) | | 01 |
| kurzes Intervall (200h) | | 02 |
| Standard (keine Anzeige) | | 03 |

### Korrektur des Raumtemperaturfühlers

In Abhängigkeit des Montageortes der Inneneinheit kann eine Korrektur des Messfühlers notwendig sein. Der Korrekturwert zeigt die Differenz zum Standardwert (00).
**(Werkseinstellung 00)**

| Beschreibung | | Funktionsnummer | Einstellwert |
|---|---|---|---|
| Standard | | 30 (Kühlen) 31 (Heizen) | 00 |
| keine Korrektur 0 K | | | 01 |
| - 0,5 K | mehr Kühlen / weniger Heizen | | 02 |
| - 1,0 K | | | 03 |
| - 1,5 K | | | 04 |
| - 2,0 K | | | 05 |
| - 2,5 K | | | 06 |
| - 3,0 K | | | 07 |
| - 3,5 K | | | 08 |
| - 4,0 K | | | 09 |
| + 0,5 K | weniger Kühlen / mehr Heizen | | 10 |
| + 1,0 K | | | 11 |
| + 1,5 K | | | 12 |
| + 2,0 K | | | 13 |
| + 2,5 K | | | 14 |
| + 3,0 K | | | 15 |
| + 3,5 K | | | 16 |
| + 4,0 K | | | 17 |

**Korrektur des Fernbedienungstemperaturfühlers**
In Abhängigkeit des Montageortes der Kabel-Fernbedienung kann eine Korrektur des eingebauten Messfühlers notwendig sein. Zur Änderung dieser Werte muss die Funktionsnummer 42 auf 02 gesetzt sein (beide Fühler).

Stellen Sie herzu sicher, dass das Symbol in der Fernbedienung erkennbar ist.
**(Werkseinstellung 00)**

| Beschreibung | | Funktionsnummer | Einstellwert |
|---|---|---|---|
| Standard | | 35 (Kühlen)<br>36 (Heizen) | 00 |
| keine Korrektur 0 K | | | 01 |
| - 0,5 K | mehr Kühlen / weniger Heizen | | 02 |
| - 1,0 K | | | 03 |
| - 1,5 K | | | 04 |
| - 2,0 K | | | 05 |
| - 2,5 K | | | 06 |
| - 3,0 K | | | 07 |
| - 3,5 K | | | 08 |
| - 4,0 K | | | 09 |
| + 0,5 K | weniger Kühlen / mehr Heizen | | 10 |
| + 1,0 K | | | 11 |
| + 1,5 K | | | 12 |
| + 2,0 K | | | 13 |
| + 2,5 K | | | 14 |
| + 3,0 K | | | 15 |
| + 3,5 K | | | 16 |
| + 4,0 K | | | 17 |

**Automatischer Wiederanlauf nach Spannungsausfall**
Zur sicheren Klimatisierung falls die Versorgungsspannung vorrübergehend ausfällt, damit die Einheit sich selbst wieder in den letzten Betriebszustand vor dem Spannungsausfall versetzt.
**(Werkseinstellung 00)**

| Beschreibung | Funktionsnummer | Einstellwert |
|---|---|---|
| autom. Wiederanlauf | 40 | 00 |
| kein Wiederanlauf | | 01 |

**Anmerkung:** Automatischer Wiederanlauf ist eine Notfunktion bei Spannungsausfällen, es ist nicht geeignet um die Einheit betriebsmäßig zu schalten. Hierzu sollen die externen Kontakte oder Fernbedienungen genutzt werden.

**Aufschaltung des Messfühlers der Fernbedienung**
(nur Kabel-Fernbedienung)
Wenn der Temperaturfühler in der Kabel-Fernbedienung genutzt werden soll, muss die Einstellung auf „beide“ (01) gesetzt werden.
**(Werkseinstellung 00)**

| Beschreibung | Funktionsnummer | Einstellwert |
|---|---|---|
| Inneneinheit | 42 | 00 |
| beide | | 01 |

Anmerkung: Der Fühler in der Fernbedienung muss mittels dieser aktiviert sein.

**Empfängerfrequenz für Infrarot-Fernbedienung**
(nur bei Infrarot-Fernbedienung)
Die Empfängerfrequenz kann in Abhängigkeit der Sendefrequenz der Infrarot-Fernbedienung frei gewählt werden um Kommunikationsprobleme bei mehreren Geräten vorzubeugen.
**(Werkseinstellung 00)**

| Beschreibung | Funktionsnummer | Einstellwert |
|---|---|---|
| A | 44 | 00 |
| B | | 01 |
| C | | 02 |
| D | | 03 |

Externes Eingangssignal
Betrieb/Stopp“ oder „Zwangs-Stopp“ kann gewählt werden. **(Werkseinstellung 00)**

| Beschreibung | Funktionsnummer | Einstellwert |
|---|---|---|
| Betrieb/Stopp (Modus 1) | 46 | 00 |
| verbotene Einstellung | | 01 |
| Zwangs-Stopp | | 02 |
| Betrieb Stopp 2 | | 03 |

Weitere Informationen zu den Modi im Bereich „externe Ein- und Ausgänge“

**Umschaltung des Messfühlers nur auf Fernbedienung**
Um nur den Fühler der Kabel-Fernbedienung zu nutzen, muss hier der Einstellwert auf 01 (nur Kabel-Fernbedienung) aktiviert werden.
Diese Einstellung ist nur aktivierbar, wenn vorab die Funktionsnummer 42 auf „beide“ (01) gesetzt wurde.
**(Werkseinstellung 00)**

| Beschreibung | Funktionsnummer | Einstellwert |
|---|---|---|
| beide | 48 | 00 |
| nur Kabel-Fernbedienung | | 01 |

**Energiesparfunktion**
Schaltet den Lüfter beim erreichten Sollwert bzw. stoppender Außeneinheit zur Energieeinsparung ein oder aus (Überwachungsfunktion).
**(Werkseinstellung 00, 02)**

| Beschreibung | Funktionsnummer | Einstellwert |
|---|---|---|
| keine Einsparung | 49 | 00 |
| Energiesparfunktion | | 01 |
| Umschaltung mittels Fernbedienung | | 02 |

00 = Wenn die Außeneinheit stoppt, arbeitet der Lüfter der Inneneinheit weiter wie an der Fernbedienung angegeben.
01 = Wenn die Außeneinheit stoppt, arbeitet der Lüfter der Inneneinheit auf sehr kleiner Stufe mit Unterbrechungen.
02 = Erlaubt die Umschaltung nur über die Fernbedienung.

**Anmerkung:** In der Werkseinstellung ist diese Einstellung zunächst aktiviert.
Setzen Sie auf 00 oder 01 falls eine Fernbedienung angeschlossen wird die keine Lüfter-Energiesparfunktion besitzt oder bei Anschluss eines Netzwerk-Konverters. Informationen hierzu erhalten Sie in der Bedienungsanleitung der Fernbedienung.

## 14.4 Funktionswechsel über Raumtemperatursensor einstellen (nur Kabel-Fernbedienung)

Um diese Einstellung vornehmen zu können, muss erst der Funktionsparameter 42 „Funktionswechsel über Raumtemperatursensor“ (Seite 30) geändert werden.

**Messung der Raumtemperatur an der Inneneinheit (Werkseinstellung)**

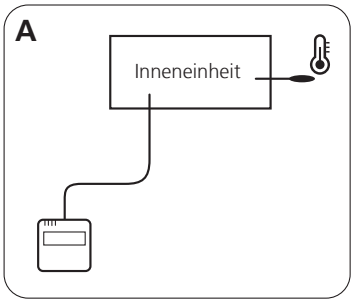


Wenn Sie die „Thermo-Sensor“-Taste drücken, erscheint ein Schlüsselsymbol, da die Funktion gesperrt ist.

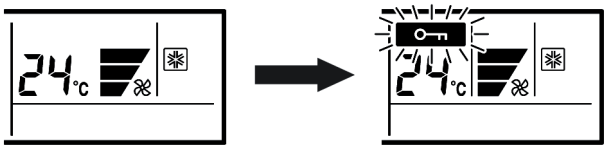

**Messung der Raumtemperatur an der Fernbedienung**

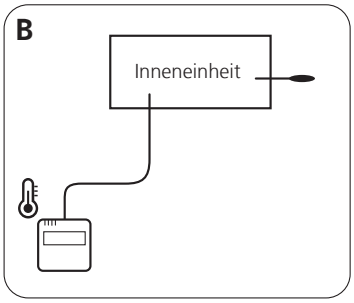


1. Drücken Sie die „Thermo-Sensor“-Taste mindestens 5 Sekunden, um die Sperrung aufzuheben.

2. Drücken Sie anschließend nochmals kurz die „Thermo-Sensor“-Taste.

Der Fühler der Fernbedienung ist nun aktiv, ein Symbol erscheint.

3. Drücken Sie erneut mindestens 5 Sekunden auf die „Thermo-Sensor“-Taste.

Die Funktion ist gegen unsachgemäßes Umschalten gesperrt.

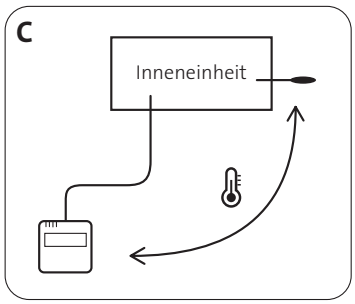


4. Zur freien Auswahl der Temperaturerfassung durch den Bediener drücken Sie die „Thermo-Sensor“-Taste mindestens 5 Sekunden.

Nun kann beliebig umgeschaltet werden.

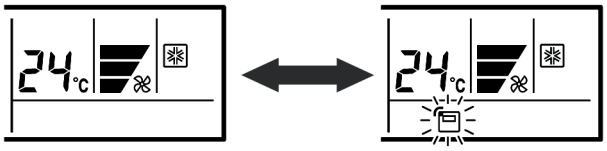

Falls „CO“ in der Fernbedienung erscheint ist Diese defekt.

| Einheit | Fehlercode | Bedeutung |
|---|---|---|
| C0 | 1d | Inkompatible Inneneinheit angeschlossen |
| C0 | 1c | Kommunikationsfehler zwischen Inneneinheit und Fernbedienung |

# 15. Schutzfunktionen

| Bauteil | Schutzform | | Modell<br>ASYG 07-09-12-14KMCC |
|---|---|---|---|
| Schaltkreis Inneneinheit | Sicherung (Steuerplatine) | | 250 V; 3,15 A |
| Ventilatormotor | Temperatursicherung | Aktiv | 170 ± 25 °C<br>Ventilatormotor-Stopp |
| | | Reset | 145 ± 25 °C<br>Ventilatormotor Neustart |

| Bauteil | Schutzform | | Modell<br>AOYG 07-09-12-14KMCC |
|---|---|---|---|
| Schaltkreis Außeneinheit | Sicherung (Steuerplatine) | | 250 V; 20 A<br>250 V; 5 A |
| Ventilatormotor | Temperatursicherung | Aktiv | 100 ± 15 °C<br>Ventilatormotor-Stopp |
| | | Reset | 95 ± 10 °C<br>Ventilatormotor Neustart |
| Verdichter | Heißgas-Temperatursi-cherung | Aktiv | 110 °C<br>Verdichter-Stopp |
| | | Reset | Nach 7 Minuten<br>Verdichter-Neustart |

# 16. Fehlerdiagnose

## Diagnose an den LEDs der Inneneinheit und Kabel-Fernbedienung

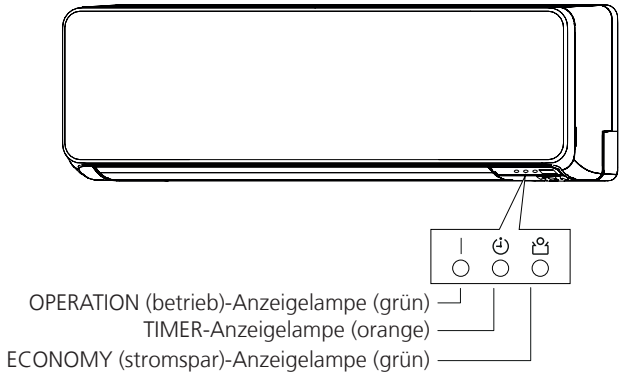


| Anzeige Display | Anzeige LED | | | Beschreibung |
|---|---|---|---|---|
| Kabel-Fernbedienung | Operation | Timer | Economy | |
| 11 | 1 x • | 1 x • | ◊ | Kommunikationsfehler zwischen Inneneinheit und Außeneinheit |
| 12 | 1 x • | 2 x • | ◊ | Übertragungsfehler der Fernbedienung zur Inneneinheit oder Kommunikationsfehler Serverraum-Funktion |
| 15 | 1 x • | 5 x • | ◊ | Installationstest nicht abgeschlossen |
| 16 | 1 x • | 6 x • | ◊ | Peripheriegerät Übertragung PCB Verbindungsfehler |
| 18 | 1 x • | 8 x • | ◊ | Kommunikationsstörung zwischen Inneneinheit und WLAN-Modul |
| 21 | 2 x • | 1 x • | ◊ | Störung Anzahl der Kabel und Rohre stimmen nicht |
| 22 | 2 x • | 2 x • | ◊ | Leistungsindex der Inneneinheit fehlerhaft |
| 23 | 2 x • | 3 x • | ◊ | Störung Gerätekombination |
| 24 | 2 x • | 4 x • | ◊ | Anzahl verbundener Inneneinheiten und/oder Verteilereinheiten fehlerhaft |
| 26 | 2 x • | 6 x • | ◊ | Adressierfehler in Gruppe, automatische und manuelle Adressierung vermischt. |
| 27 | 2 x • | 7 x • | ◊ | Falsche Adresseinstellung der Master- Slave Einheiten |
| 32 | 3 x • | 2 x • | ◊ | Modellinformationsfehler Inneneinheit oder EEPROM defekt |
| 35 | 3 x • | 5 x • | ◊ | Handschalter (Manual-Auto-Switch) defekt |
| 41 | 4 x • | 1 x • | ◊ | Fühlerbruch oder Kurzschluss der Raumtemperaturfühlers |
| 42 | 4 x • | 2 x • | ◊ | Fühlerbruch oder Kurzschluss der Wärmetauschermittenfühlers der Inneneinheit |
| 51 | 5 x • | 1 x • | ◊ | Verdampferlüftermotor blockiert |
| 53 | 5 x • | 3 x • | ◊ | Schwimmerschalter ausgelöst, länger als 3 Minuten |
| 54 | 5 x • | 4 x • | ◊ | Störung Ansteuerung Plasmafilter |
| 55 | 5 x • | 5 x • | ◊ | Störung Filtermontage |
| 57 | 5 x • | 7 x • | ◊ | Luftleitlamelle nicht richtig geschlossen oder geöffnet |
| 58 | 5 x • | 8 x • | ◊ | Geräteblende nicht richtig geschlossen |
| 59 | 5 x • | 9 x • | ◊ | Verdampferlüftermotor blockiert (links) |
| 5A | 5 x • | 10 x • | ◊ | Verdampferlüftermotor blockiert (rechts) |
| 5U | 5 x • | 15 x • | ◊ | Störung der angeschlossenen Inneneinheit |

• Langsames Blinken; ◊ Schnelles Blinken; - Aus

| Anzeige Display | Anzeige LED | | | Beschreibung |
|---|---|---|---|---|
| Kabel-Fernbedienung | Operation | Timer | Economy | |
| 62 | 6 x ● | 2 x ● | ◊ | Modellinformationsstörung der Außeneinheit oder EEPROM defekt |
| 63 | 6 x ● | 3 x ● | ◊ | Störung der Inverterplatine |
| 64 | 6 x ● | 4 x ● | ◊ | Spannungsfehler oder Störung am aktiven Filtermodul ACTPM |
| 65 | 6 x ● | 5 x ● | ◊ | Stromaufnahme über IPM Modul anormal |
| 68 | 6 x ● | 8 x ● | ◊ | Außengerät Einschaltstrom Begrenzungswiderstand Temp. Anstieg Fehler |
| 6A | 6 x ● | 10 x ● | ◊ | Steuerplatine empfängt keine Daten der Empfängerplatine oder umgekehrt (nur Simultan Multi) |
| 71 | 7 x ● | 1 x ● | ◊ | Fühlerbruch oder Kurzschluss des Heißgastemperaturfühlers |
| 72 | 7 x ● | 2 x ● | ◊ | Fühlerbruch oder Kurzschluss am Verdichterfühler oder anormale Verdichter-temperatur |
| 73 | 7 x ● | 3 x ● | ◊ | Fühlerbruch oder Kurzschluss des Wärmetauscheraustrittsfühlers der Außeneinheit |
| 74 | 7 x ● | 4 x ● | ◊ | Fühlerbruch oder Kurzschluss des Außentemperaturfühlers |
| 75 | 7 x ● | 5 x ● | ◊ | Fühlerbruch oder Kurzschluss des Sauggastemperaturfühlers der Außeneinheit |
| 76 | 7 x ● | 6 x ● | ◊ | Fühlerbruch oder Kurzschluss des 2- Wege oder 3-Wege Ventil Temperatur-fühlers der Außeneinheit |
| 77 | 7 x ● | 7 x ● | ◊ | Fühlerbruch oder Kurzschluss des Kühlkörpertemperaturfühlers |
| 82 | 8 x ● | 2 x ● | ◊ | Fühlerbruch oder Kurzschluss einer der Unterkühlertemperaturfühler (Ein- oder Austritt) |
| 83 | 8 x ● | 3 x ● | ◊ | Fühlerbruch oder Kurzschluss des Flüssigkeitstemperaturfühlers |
| 84 | 8 x ● | 4 x ● | ◊ | CT (Current trip) Stromaufnahmesensor defekt |
| 86 | 8 x ● | 6 x ● | ◊ | Störung am Druckschalter oder einem Drucksensor (HD oder ND) |
| 94 | 9 x ● | 4 x ● | ◊ | Störung der Stromaufnahme |
| 95 | 9 x ● | 5 x ● | ◊ | Störung Verdichteransteuerung I.P.M Platine |
| 97 | 9 x ● | 7 x ● | ◊ | Rotationskontrolle des Verflüssigerlüfters (oben) löst aus |
| 99 | 9 x ● | 9 x ● | ◊ | Störung am 4-Wege- Ventil oder Temperaturen am Wärmetauscher anormal |
| A1 | 10 x ● | 1 x ● | ◊ | Heißgastemperaturstörung |
| A3 | 10 x ● | 3 x ● | ◊ | Verdichtertemperaturstörung |
| A4 | 10 x ● | 4 x ● | ◊ | Hochdruckstörung im Kühlbetrieb |
| A5 | 10 x ● | 5 x ● | ◊ | Niederdruckstörung |
| J2 | 13 x ● | 2 x ● | ◊ | Störung der Vertreilereinheit (nur Multi Flex 8) |

● Langsames Blinken; ◊ Schnelles Blinken; - Aus

2 6 2 3 5 8 5

Feel good **inside**

© 12.2020 Swegon Germany GmbH – Technische Änderungen und Irrtum vorbehalten. Der Inhalt entspricht dem Stand der Drucklegung.

Swegon